RADIONETTE menuett 2000

Fra serie nr. 1 625 001

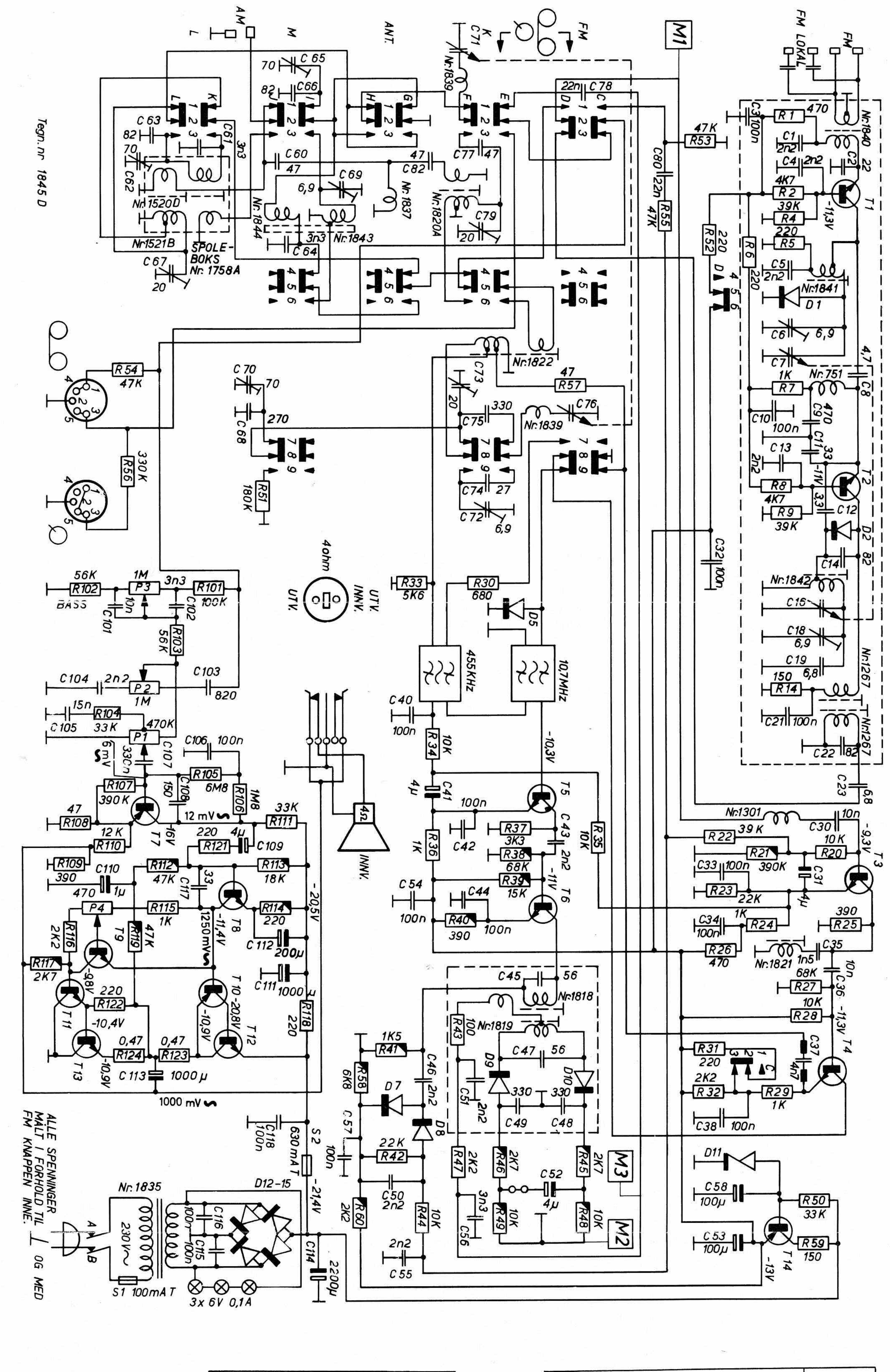

TRANSISTORER / TRANSISTORS

Nr.	Type			Ue volt	Ub volt	Uc volt
T 1	BF 195	BF 115		-12	-11,3	- 0,25
2	BF 195	BF 115		-11,7	-11	- 0,08
3	BF 194	BF 184		-10	- 9,3	- 0,6
4	BF 194	BF 184		-12	-11,3	-
5	BF 194	BF 184		-11	-10,3	- 6
6	BF 194	BF 184		-11,7	-11	- 6
7	BC 154	BC 159B	BC 214KB	-	- 0,45	-16
8	BC 208B	BC 148B	BC 182KB	-19,6	-18,8	-11,4
9	BC 208B	BC 148B	BC 182KB	-11,4	-	- 9,8
10	BC 126			-10,9	-11,4	-20,8
11	BC 125			-10,4	- 9,8	0
12	2N5296			-21,4	-20,8	-10,9
13	2N5296			-10,9	-10,4	0
14	BC 116A			-13	-13,6	-21,4

Spenningene er målt i forhold til jord.
The voltage is measured against the earth.
T 10 er utmålt med T 11.
T 10 is matched with T 11.

DIODER / DIODES

Nr.	Type.	
D 1	AA 119	AA 137
2	AA 119	AA 137
5	BA 164	
7	AA 119	AA 137
8	AA 119	AA 137
9	AA 137	
10	AA 137	
11	1N5244	
12-15		BY 164

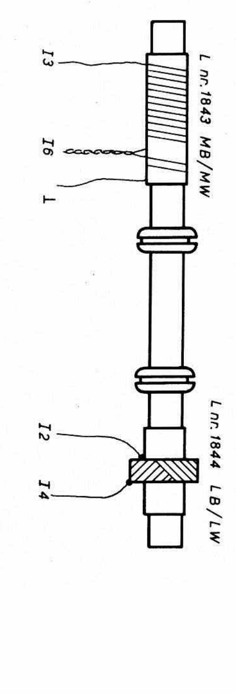

Enersens Trykkeri, Oslo

TRIMMING AM / ADJUSTMENT AM

Krets Circuit	Rekkefølge Sequence	Test oscillator Test oscillator	Mottager Receiver	Tilkobling Connection	Trimmerekkefølge Adjust sequence	Instrument Instrument
MF IF	Keramisk filter Ceramic filter	——	——	——	Skal ikke trimmes. Not to be adjusted.	——
	MF sperre IF stop	455 kHz +- 1kHz	1500 kHz	Gjennom 10 nF til M1 Through 10 nF to M1	L 1821	Til min.*) To min. *)
OSC.	MB/MW	600 kHz	600 kHz		L 1822	Til maks. To max.
		1500 kHz	1500 kHz		C 73	
	LB/LW	250 kHz	250 kHz		C 70	
	KB/SW	6 MHz	6 MHz		C 72	
Inngang krets RF circuit	MB/MW	600 kHz	600 kHz	Antenne-inngang via standard kunst-antenne	L 1521B	
		1500 kHz	1500 kHz		C 67	
	LB/LW	160 kHz	160 kHz		L 1520D	
		250 kHz	250 kHz		C 62	
	KB/SW	Skal ikke trim. 7 MHz	Not to be adj. 7 MHz	Aerial connection via. artif. aerial	L 1820A C 79	
Ferrit-antenne Feritt aerial	MB/MW	600 kHz	600 kHz	Ramme-antenne Frame aerial	L 1843	
		1500 kHz	1500 kHz		C 69	
	LB/LW	160 kHz	160 kHz		L 1844	
		250 kHz	250 kHz		C 65	

*) Trimming MF sperre L 1821.

Skru kjernen langt ut. Innstill testoscillator på 455 kHz +- 1 kHz til maksimalt utslag på instrumentet. Juster deretter kjernen til minimum utslag på instrumentet.

Adjustment IF stop L 1821.

Screw the core fare out. Adjust the testoscillator to 455 kHz +- 1 kHz to maximum result on the instrument. Then adjust the core to minimum result on the instrument.

TRIMMING FM / ADJUSTMENT FM

Mottageren trimmes først til signalgjennomgang. Bruk deretter følgende trimmesprosedyre.
The receiver adjusts first to get a signal through. Then use the following adjust sequence.

Krets Circuit	Rekkefølge Sequence	Testoscillator Testoscillator	Mottager Receiver	Tilkobling Connection	Trimmerekkefølge Adjust sequence	Instrument* 1	Instrument* 2
MF IF	Keramisk filter Ceramic filter	——	——	——	Skal ikke trimmes. Not to be adjusted.	—	—
	L 1819 L 1818	106 MHz modulert 106 MHz modulated	106 MHz	Antenne inngang Aerial connection	Begge kretser flere ganger. Both circuits several times.	Til maks. To max.	—
	L 1818	106 MHz umodulert 106 MHz unmodulated			L 1818	—	0
	L 1267 L 1267	106 MHz modulert 106 MHz modulated			L 1267 sek. L 1267 prim.	Til maks. To max.	
OSC.	L 1842	91 MHz	91 MHz		L 1842		
	C 18	106 MHz	106 MHz		C 18		
Inngang krets VHF circuit	L 1841	91 MHz	91 MHz		L 1841		
	C 6	106 MHz	106 MHz		C 6		

*) Instrument 1: Voltmeter over BÅND uttak eller høyttaler.
Voltmeter connected to TAPE REC. or to the loudspeaker.

Instrument 2: Mikroampermeter på +- 10 uA og nullpunkt på midten og med en motstand på 100 kohm i serie. Eller et rørvoltmeter med nullpunkt på midten. Instrumentet kobles mellom M2 og M3.
A microampermeter of approximately +-10 uA with zero point in the middel of the scale, and a resistor of 100 kohm in series. Or a differential-voltmeter with high input resistance. The instrument is connected between M2 and M3.

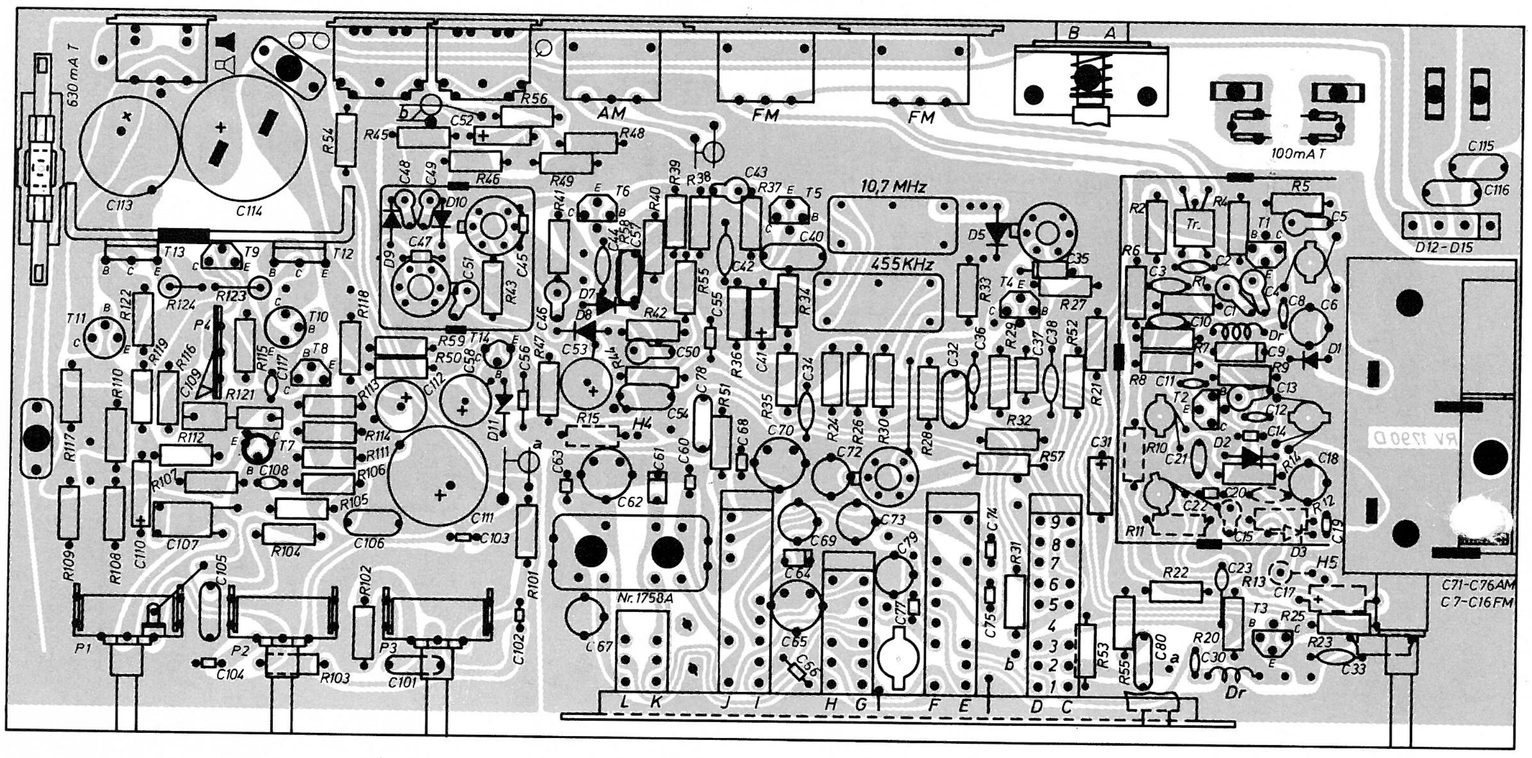

RADIONETTE

Menuett

Fra serie nr. 1330 001

FM Seksjon

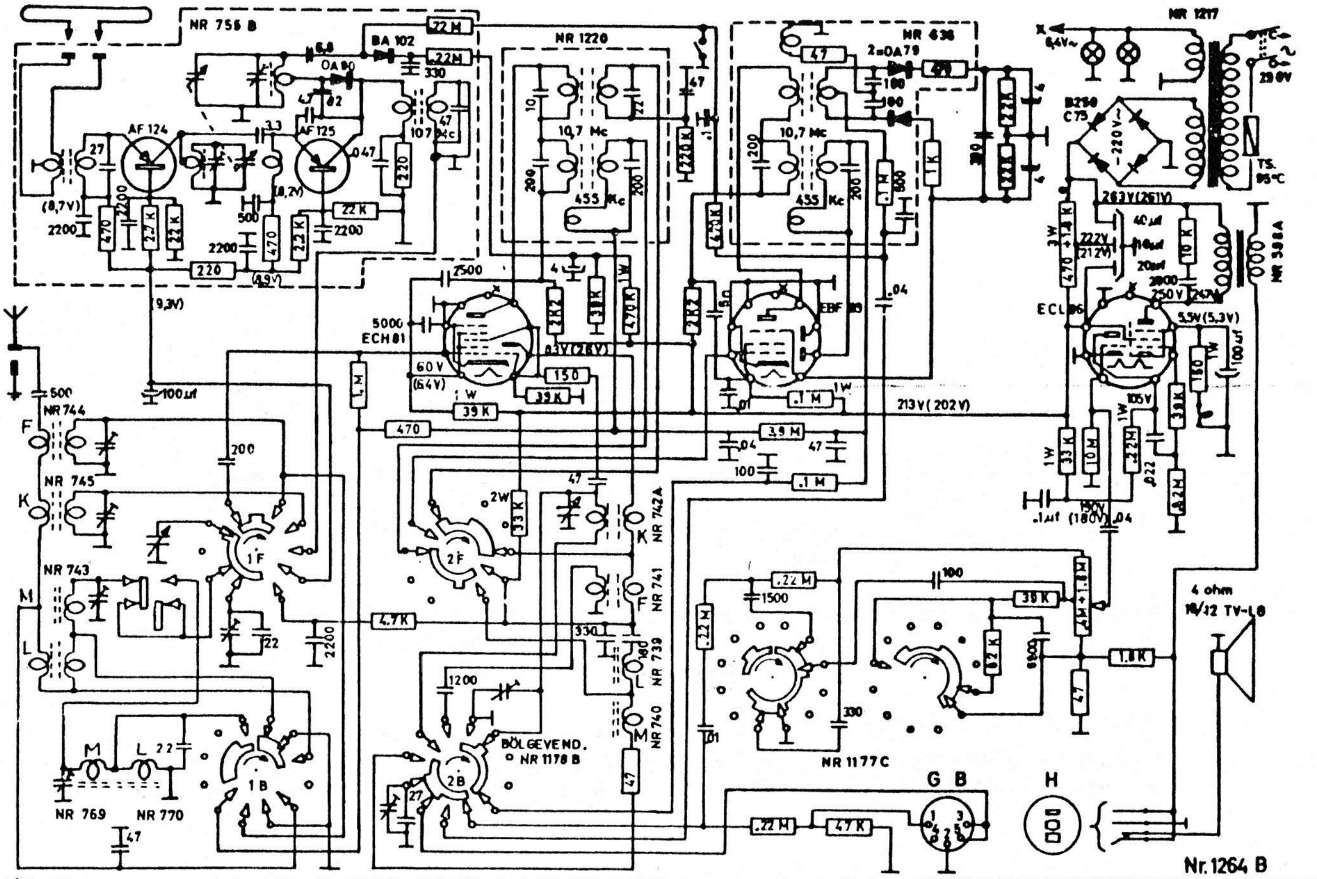

Rør- og trimmer-plassering

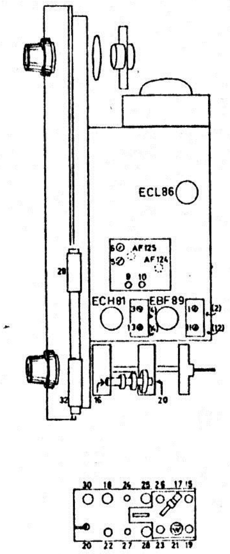

TRIMMING: Kontroller først at viseren står riktig i forhold til skalaplaten. Når den variable kondensatoren er skrudd helt inn skal hele viserbredden være synlig ytterst til høyre i de klare meterspaltene.

MELLOMFREKVENS: AM: 455 kc. FM: 10,7 Mc, kretsene trimmes i jernkjernens nummerrekkefølge og til maksimal følsomhet og symmetri.

OSCILLATORKRETSENE trimmes bare hvis skalaen ikke stemmer. Har De ikke krystallkalibrator kan De trimme etter en kjent stasjon i nærheten av de trimmefrekvensene som er oppgitt nedenfor.

Trimmekondensatorene og spolene for AM-kretsene er montert på venderen.

M:	Trimmefrekvens	600 kc.	Jernkjerne	15.	1500 kc.	Trimmer	17.
L:	—»—	160 kc.	—»—	19.	290 kc.	—»—	21.
F:	—»—	2 Mc.	—»—	23.			
K:	—»—	7 Mc.	—»—	26.			

INNGANGSKRETSENE trimmes til størst mulig følsomhet.

Antenne M:	Trimmefrekvens	600 kc.	Jernkjerne	16.	1500 kc	Trimmer	18.
Ferr.stav M:	—»—	600 kc.	Spole	29.	1500 kc.	—»—	30.
Antenne L:	—»—	160 kc.	Jernkjerne	20.	250 kc.	—»—	22.
Ferr.stav L:	—»—	160 kc.	Spole	32.			
F:	—»—	2 Mc.	—»—	24.	4 Mc.	—»—	25.
K:	—»—	7 Mc.	—»—	27.	20. Mc	—»—	28.

FM OSCILLATORKRETS trimmes ved 105 Mc: trimmer 9. Trim på en kjent stasjon hvis De ikke har krystallkalibrator.

FM FORKRETS trimmes på et svakt signal ved 105 Mc: trimmer 10.

4000-6.68-E.T.

TRIMMING: First check that the scale pointer stands correct with respect to the station scale plate. With the main tuning capacitor screwed in full-mesh, the whole of te scale pointer should be in view furthest to the right, in the scale indicator window.

INTERMEDIATE FREQUENCY: AM: 455 Kc/s. FM: 10,7 Mc/s. The cores of the I.F. transformers are trimmed in numerical order for maximum sensitivity and symmetry.

OSCILLATOR CIRCUITS: Only trim if the scale pointer reads incorrectly. If a signal generator is not available, the trimming can be carried out with the aid of known stations in the neighbourhood of the trimming frequencies which are listed below.

The trimming capacitors and coils for the Am circuits are mounted on the switch selector.

M:	Trimming freq.	600 Kc/s.	Dustcore	15.	1500 Kc/s.	Trimmer 17.
L:	—»—	160 Kc/s.	—»—	19.	290 Kc/s.	—»— 21.
F:	—»—	2 Mc/s.	—»—	23.		
K: (S.W.)	—»—	7 Mc/s.	—»—	26.		

RF CIRCUITS: Trim for maximum sensitivity.

Aerial	M:	Trimming freq.	600 Kc/s.	Dustcore	16.	1500 Kc/s.	Trimmer	18.
Ferrite Rod	M:	—»—	600 Kc/s.	Coil	29.	1500 Kc/s.	—»—	30.
Aerial	L:	—»—	160 Kc/s.	Dustcore	20.	250 Kc/s	—»—	22.
Ferrite Rod	L:	—»—	160 Kc/s.	Coil	32.			
	F:	—»—	2 Mc/s.	Coil	24.	4 Mc/s.	—»—	25.
	K: (S.W.)	—»—	7 Mc/s.	Coil	27.	20 Mc/s.	—»—	28.

FM OSCILLATOR CIRCUITS: Trim at 105 Mc/s. with trimmer 9. If a signal generator is not available trimming can be carried out with aid of a known station.

FM RF CIRCUITS: Trim using a weak signal at 105 Mc/s. with trimmer 10.

OTHER NORWEGIAN/ENGLISH VOCABULARY: Rør — Valve or tube. Trimmer plassering — Trimmer location. Fra serie nr. — From serial number.

RADIONETTE

Menuett

Fra serie nr. 1330 001

FM Seksjon

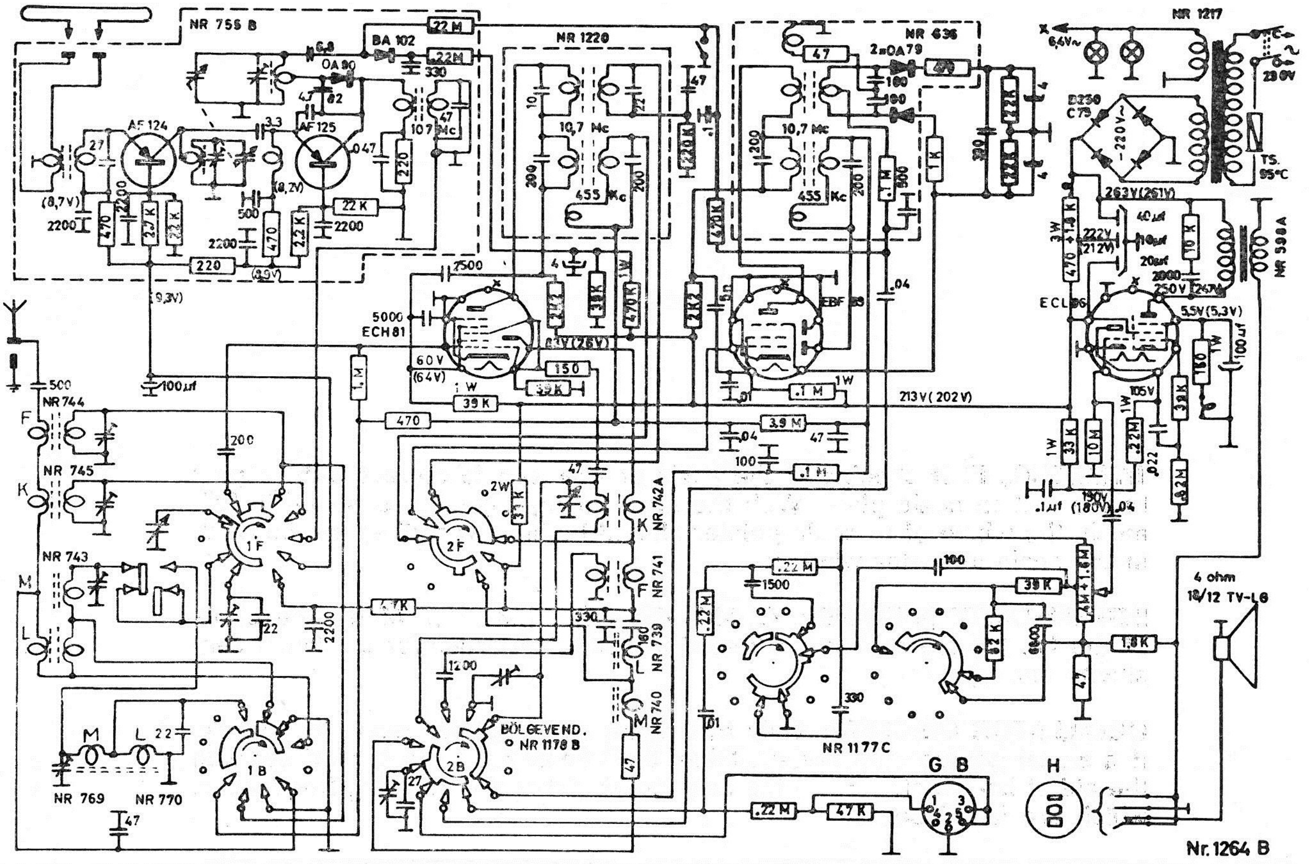

TRIMMING: Kontroller først at viseren står riktig i forhold til skalaplaten. Når den variable kondensatoren er skrudd helt inn skal hele viserbredden være synlig ytterst til høyre i de klare meterspaltene.

Rør- og trimmer-plassering

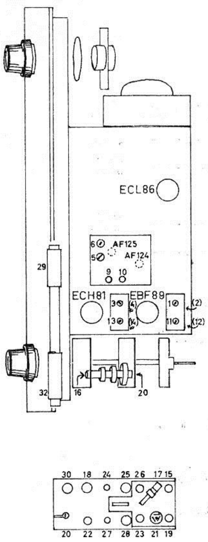

MELLOMFREKVENS: AM: 455 kc. FM: 10,7 Mc, kretsene trimmes i jernkjernens nummerrekkefølge og til maksimal følsomhet og symmetri.

OSCILLATORKRETSENE trimmes bare hvis skalaen ikke stemmer. Har De ikke krystallkalibrator kan De trimme etter en kjent stasjon i nærheten av de trimmefrekvensene som er oppgitt nedenfor.

Trimmekondensatorene og spolene for AM-kretsene er montert på venderen.

M:	Trimmefrekvens	600 kc.	Jernkjerne	15.	1500 kc.	Trimmer	17.
L:	—»—	160 kc.	—»—	19.	290 kc.	—»—	21.
F:	—»—	2 Mc.	—»—	23.			
K:	—»—	7 Mc.	—»—	26.			

INNGANGSKRETSENE trimmes til størst mulig følsomhet.

Antenne M:	Trimmefrekvens	600 kc.	Jernkjerne	16.	1500 kc	Trimmer	18.
Ferr.stav M:	—»—	600 kc.	Spole	29.	1500 kc.	—»—	30.
Antenne L:	—»—	160 kc.	Jernkjerne	20.	250 kc.	—»—	22.
Ferr.stav L:	—»—	160 kc.	Spole	32.			
F:	—»—	2 Mc.	—»—	24.	4 Mc.	—»—	25.
K:	—»—	7 Mc.	—»—	27.	20. Mc	—»—	28.

FM OSCILLATORKRETS trimmes ved 105 Mc: trimmer 9. Trim på en kjent stasjon hvis De ikke har krystallkalibrator.

FM FORKRETS trimmes på et svakt signal ved 105 Mc: trimmer 10.

5000-1.68-E.T.

TRIMMING: First check that the scale pointer stands correct with respect to the station scale plate. With the main tuning capacitor screwed in full-mesh, the whole of te scale pointer should be in view furthest to the right, in the scale indicator window.

INTERMEDIATE FREQUENCY: AM: 455 Kc/s. FM: 10,7 Mc/s. The cores of the I.F. transformers are trimmed in numerical order for maximum sensitivity and symmetry.

OSCILLATOR CIRCUITS: Only trim if the scale pointer reads incorrectly. If a signal generator is not available, the trimming can be carried out with the aid of known stations in the neighbourhood of the trimming frequencies which are listed below.

The trimming capacitors and coils for the Am circuits are mounted on the switch selector.

M:	Trimming freq.	600 Kc/s.	Dustcore	15.	1500 Kc/s.	Trimmer	17.
L:	—»—	160 Kc/s.	—»—	19.	290 Kc/s.	—»—	21.
F:	—»—	2 Mc/s.	—»—	23.			
K: (S.W.)	—»—	7 Mc/s.	—»—	26.			

RF CIRCUITS: Trim for maximum sensitivity.

Aerial	M:	Trimming freq.	600 Kc/s.	Dustcore	16.	1500 Kc/s.	Trimmer	18.
Ferrite Rod	M:	—»—	600 Kc/s.	Coil	29.	1500 Kc/s.	—»—	30.
Aerial	L:	—»—	160 Kc/s.	Dustcore	20.	250 Kc/s	—»—	22.
Ferrite Rod	L:	—»—	160 Kc/s.	Coil	32.			
	F:	—»—	2 Mc/s.	Coil	24.	4 Mc/s.	—»—	25.
	K: (S.W.)	—»—	7 Mc/s.	Coil	27.	20 Mc/s.	—»—	28.

FM OSCILLATOR CIRCUITS: Trim at 105 Mc/s. with trimmer 9. If a signal generator is not available trimming can be carried out with aid of a known station.

FM RF CIRCUITS: Trim using a weak signal at 105 Mc/s. with trimmer 10.

OTHER NORWEGIAN/ENGLISH VOCABULARY: Rør — Valve or tube. Trimmer plassering — Trimmer location. Fra serie nr. — From serial number.

RADIONETTE

Menuett

Fra serie nr. 1223001

FM Seksjon

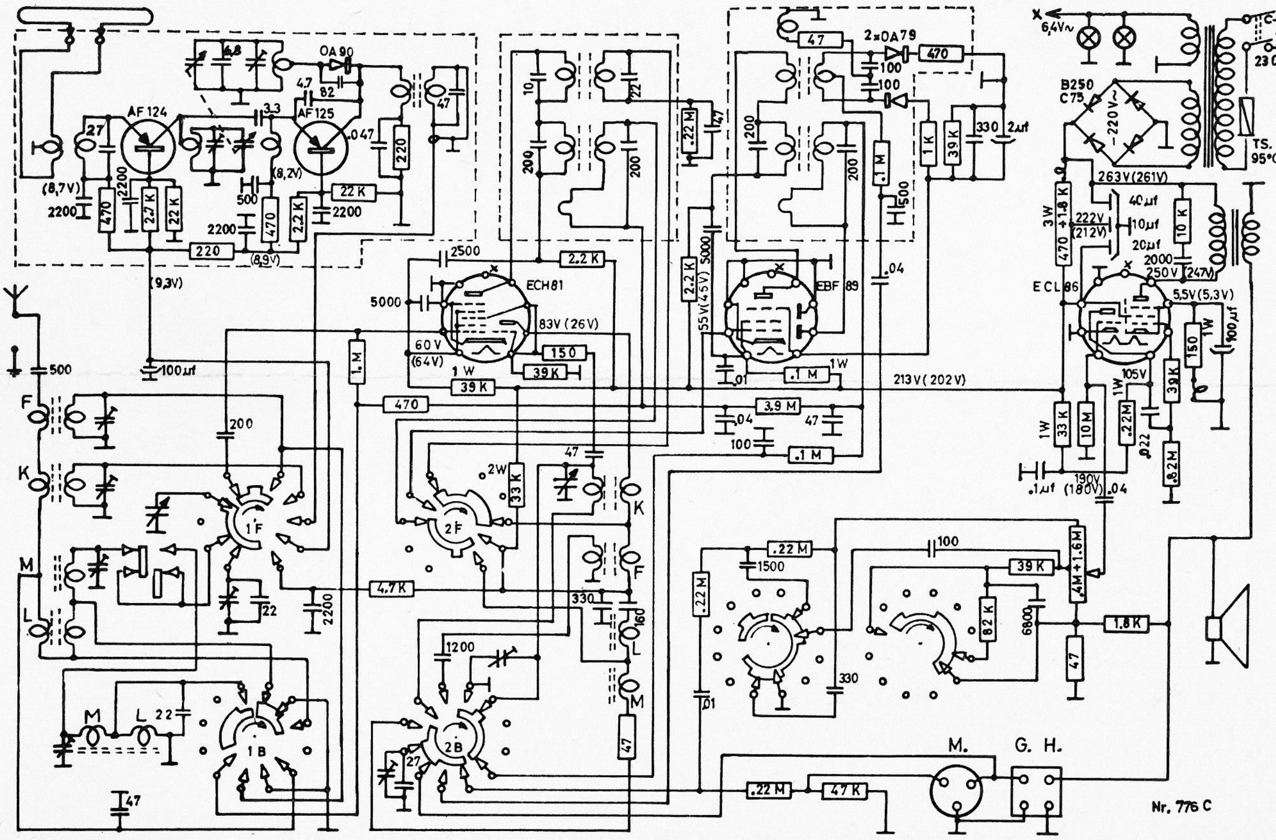

Rør- og trimmer-plassering

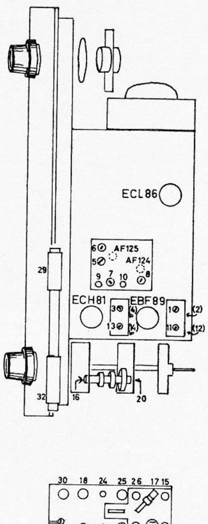

TRIMMING: Kontroller først at viseren står riktig i forhold til skalaplaten. Når den variable kondensatoren er skrudd helt inn skal hele viserbredden være synlig ytterst til høyre i de klare meterspaltene.

MELLOMFREKVENS: AM: 455 kc. FM: 10,7 Mc, kretsene trimmes i jernkjernens nummerrekkefølge og til maksimal følsomhet og symmetri.

OSCILLATORKRETSENE trimmes bare hvis skalaen ikke stemmer. Har De ikke krystallkalibrator kan De trimme etter en kjent stasjon i nærheten av de trimmefrekvensene som er oppgitt nedenfor.

Trimmekondensatorene og spolene for AM-kretsene er montert på venderen.

M:	Trimmefrekvens	600 kc.	Jernkjerne	15.	1500 kc.	Trimmer	17.
L :	—»—	160 kc.	—»—	19.	290 kc.	—»—	21.
F :	—»—	2 Mc.	—»—	23.			
K :	—»—	7 Mc.	—»—	26.			

INNGANGSKRETSENE trimmes til størst mulig følsomhet.

Antenne M:	Trimmefrekvens	600 kc.	Jernkjerne	16.	1500 kc.	Trimmer	18.
Ferr.stav M:	—»—	600 kc.	Spole	29.	1500 kc.	—»—	30.
Antenne L :	—»—	160 kc.	Jernkjerne	20.	250 kc.	—»—	22.
Ferr.stav L :	—»—	160 kc.	Spole	32.			
F :	—»—	2 Mc.	—»—	24.	4 Mc.	—»—	25.
K:	—»—	7 Mc.	—»—	27.	20 Mc.	—»—	28.

FM OSCILLATORKRETS trimmes ved 105 Mc: trimmer 9. Trim på en kjent stasjon hvis De ikke har krystallkalibrator.

FM FORKRETS trimmes på et svakt signal ved 105 Mc: trimmer 10.

4000 - 4.66 - E.T.

RADIONETTE

Menuett

Fra serie nr. 1 222 001

FM Seksjon

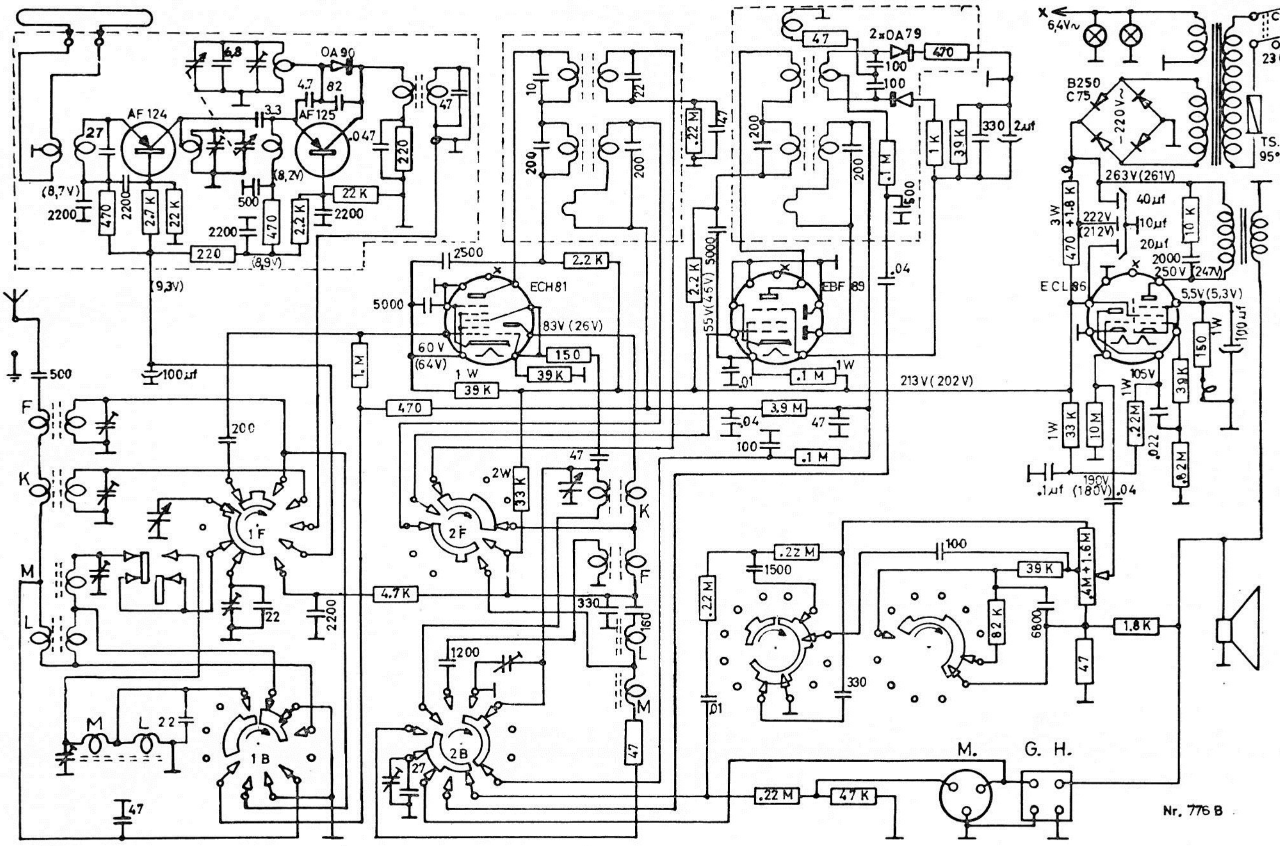

Rør- og trimmer-plassering.

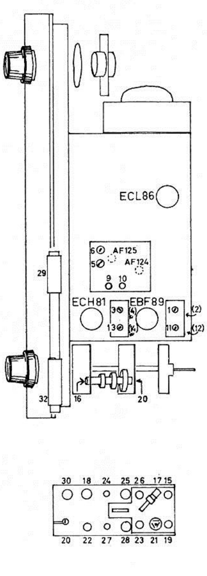

TRIMMING: Kontroller først at viseren står riktig i forhold til skalaplaten. Når den variable kondensatoren er skrudd helt inn skal hele viserbredden være synlig ytterst til høyre i de klare meterspaltene.

MELLOMFREKVENS: AM: 455 kc. FM: 10,7 Mc, kretsene trimmes i jernkjernens nummerrekkefølge og til maksimal følsomhet og symmetri.

OSCILLATORKRETSENE trimmes bare hvis skalaen ikke stemmer. Har De ikke krystallkalibrator kan De trimme etter en kjent stasjon i nærheten av de trimmefrekvensene som er oppgitt nedenfor.
Trimmekondensatorene og spolene for AM-kretsene er montert på venderen.

M:	Trimmefrekvens	600 kc.	Jernkjerne	15.	1500 kc.	Trimmer 17.
L:	—»—	160 kc.	—»—	19.	290 kc.	—»— 21.
F:	—»—	2 Mc.	—»—	23.		
K:	—»—	7 Mc.	—»—	26.		

INNGANGSKRETSENE trimmes til størst mulig følsomhet.

Antenne M:	Trimmefrekvens	600 kc.	Jernkjerne	16.	1500 kc.	Trimmer 18.
Ferr.stav M:	—»—	600 kc.	Spole	29.	1500 kc.	—»— 30.
Antenne L:	—»—	160 kc.	Jernkjerne	20.	250 kc.	—»— 22.
Ferr.stav L:	—»—	160 kc.	Spole	32.		
F:	—»—	2 Mc.	—»—	24.	4 Mc.	—»— 25.
K:	—»—	7 Mc.	—»—	27.	20 Mc.	—»— 28.

FM OSCILLATORKRETS trimmes ved 105 Mc: trimmer 9. Trim på en kjent stasjon hvis De ikke har krystallkalibrator.

FM FORKRETS trimmes på et svakt signal ved 105 Mc: trimmer 10.

RADIONETTE

Menuett

Fra serie nr. 983 001

FM Seksjon

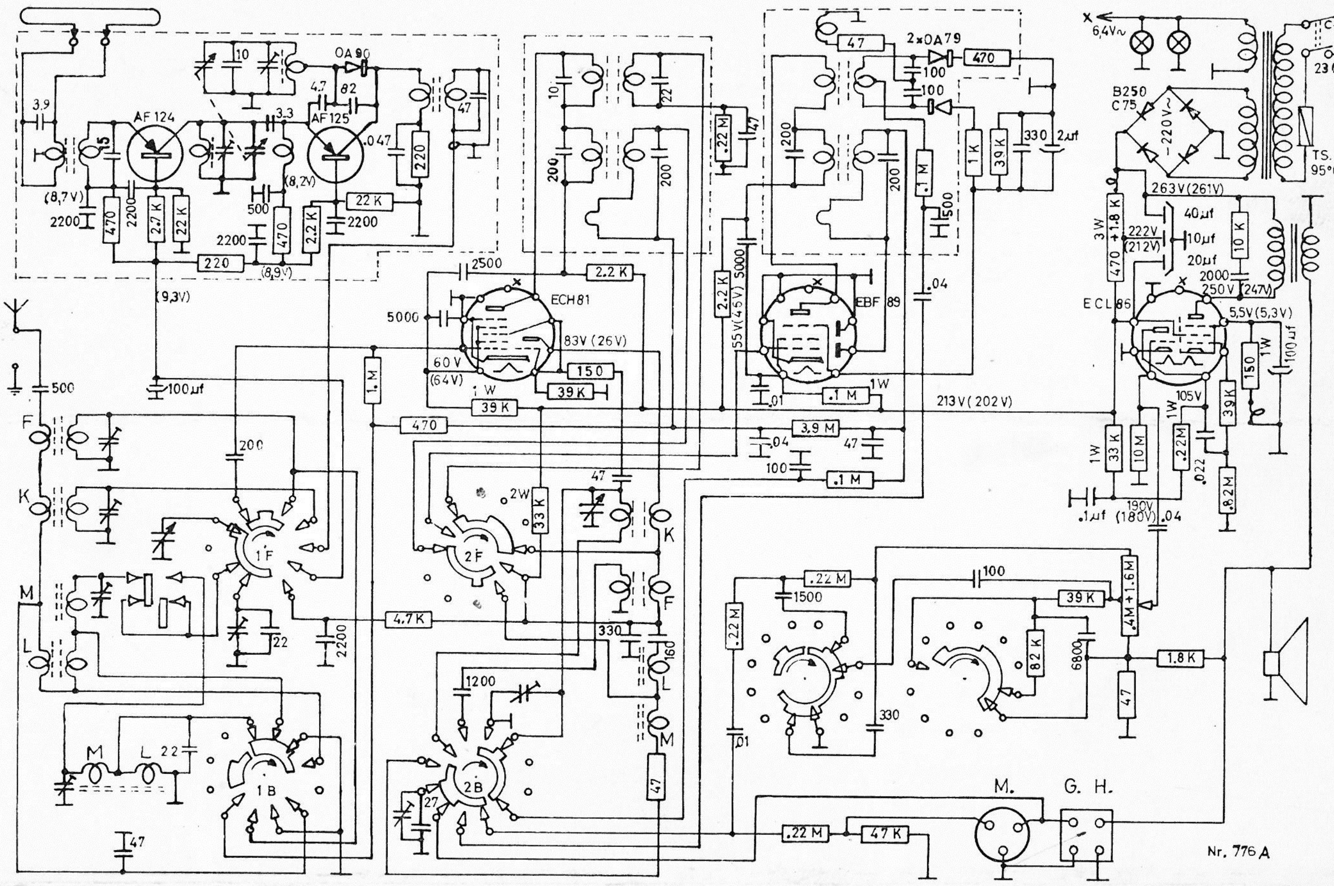

Rør- og trimmer-plassering.

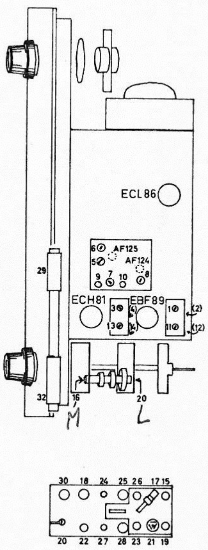

TRIMMING: Kontroller først at viseren står riktig i forhold til skalaplaten. Når den variable kondensatoren er skrudd helt inn skal hele viserbredden være synlig ytterst til høyre i de klare meterspaltene.

MELLOMFREKVENS: AM: 455 kc. FM: 10,7 Mc, kretsene trimmes i jernkjernenes nummerrekkefølge og til maksimal følsomhet og symmetri.

OSCILLATORKRETSENE trimmes bare hvis skalaen ikke stemmer. Har de ikke krystallkalibrator kan De trimme etter en kjent stasjon i nærheten av de trimmefrekvensene som er oppgitt nedenfor.
Trimmekondensatorene og spolene for AM-kretsene er montert på venderen.

M:	Trimmefrekvens	600 kc.	Jernkjerne	15.	1500 kc.	Trimmer	17.
L :	—»—	160 kc.	—»—	19.	290 kc.	—»—	21.
F :	—»—	1,9 Mc.	—»—	23.			
K:	—»—	7 Mc.	—»—	26.			

INNGANGSKRETSENE trimmes til størst mulig følsomhet. Trimmekondensatorene og spolene for AM-kretsene er montert på venderen.

Antenne M:	Trimmefrekvens	600 kc.	Jernkjerne	16.	1500 kc.	Trimmer	18.
Ferr.stav M:	—»—	600 kc.	Spole	29.	1500 kc.	—»—	30.
Antenne L :	—»—	160 kc.	Jernkjerne	20.	250 kc.	—»—	22.
Ferr.stav L :	—»—	160 kc.	Spole	32.			
F :	—»—	1,9 Mc.	—»—	24.	4 Mc.	—»—	25.
K:	—»—	7 Mc.	—»—	27.	15 Mc.	—»—	28.

FM OSCILLATORKRETS trimmes ved 90 Mc: kjerne 7 og ved 102 Mc: trimmer 9. Trim på en kjent stasjon hvis De ikke har krystallkalibrator.

FM FORKRETS trimmes på et svakt signal ved 90 Mc: kjerne 8 og ved 102 Mc: trimmer 10.

4000-1.64-E.T.

RADIONETTE

Menuett

FM Seksjon

Fra serie nr. 980 001

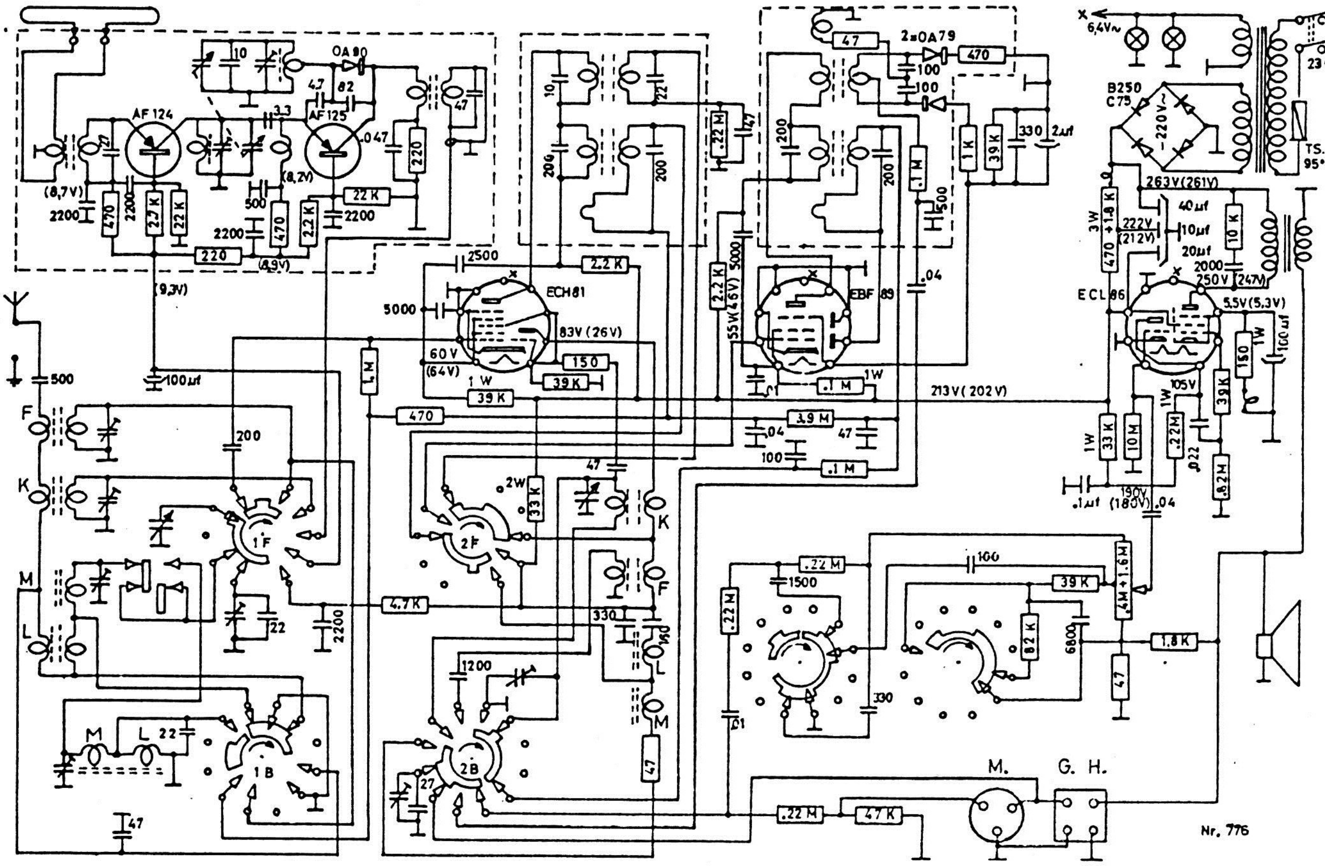

TRIMMING: Kontroller først at viserne står riktig i forhold til skalaplaten. Når den variable kondensatoren er skrudd helt inn skal hele viserbredden være synlig ytterst til høyre i de klare meterspaltene.

MELLOMFREKVENS: AM: 455 kc. FM: 10,7 Mc, kretsene trimmes i jernkjernenes nummerrekkefølge og til maksimal følsomhet og symmetri.

OSCILLATORKRETSENE trimmes bare hvis skalaen ikke stemmer. Har de ikke krystallkalibrator kan De trimme etter en kjent stasjon i nærheten av de trimmefrekvensene som er oppgitt nedenfor.
Trimmekondensatorene og spolene for AM-kretsene er montert på venderen.

M:	Trimmefrekvens	600 kc.	Jernkjerne 15.	1500 kc.	Trimmer 17.
L:	—»—	160 kc.	—»— 19.	290 kc.	—»— 21.
F:	—»—	2 Mc.	—»— 23.		
K:	—»—	7 Mc.	—»— 26.		

INNGANGSKRETSENE trimmes til størst mulig følsomhet. Trimmekondensatorene for K og F er montert på tastaturet, for M og L er trimmekondensatorene og spolene montert på samme brett som antennevender og antenneinngang.

Antenne M:	Trimmefrekvens	600 kc.	Jernkjerne 16.	1500 kc.	Trimmer 18.
Ferr.stav M:	—»—	600 kc.	Spole 29.	1500 kc.	—»— 30.
Antenne L:	—»—	160 kc.	Jernkjerne 20.	250 kc.	—»— 22.
Ferr.stav L:	—»—	160 kc.	Spole 32.		
F:	—»—	2 Mc.	—»— 24.	4 Mc.	—»— 25.
K:	—»—	7 Mc.	—»— 27.	20 Mc.	—»— 28.

FM OSCILLATORKRETS trimmes ved 90 Mc: kjerne 7 og ved 102 Mc: trimmer 9.
Trim på en kjent stasjon hvis De ikke har krystallkalibrator.

FM FORKRETS trimmes på et svakt signal ved 90 Mc: kjerne 8 og ved 102 Mc: trimmer 10.

Rør- og trimmerplassering.

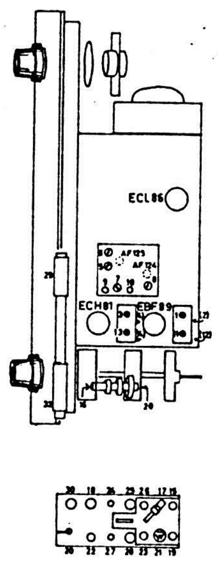

5000 - 10.63 - E.T.

RADIONETTE **Menuett** Fra serie nr. 980 001

FM Seksjon

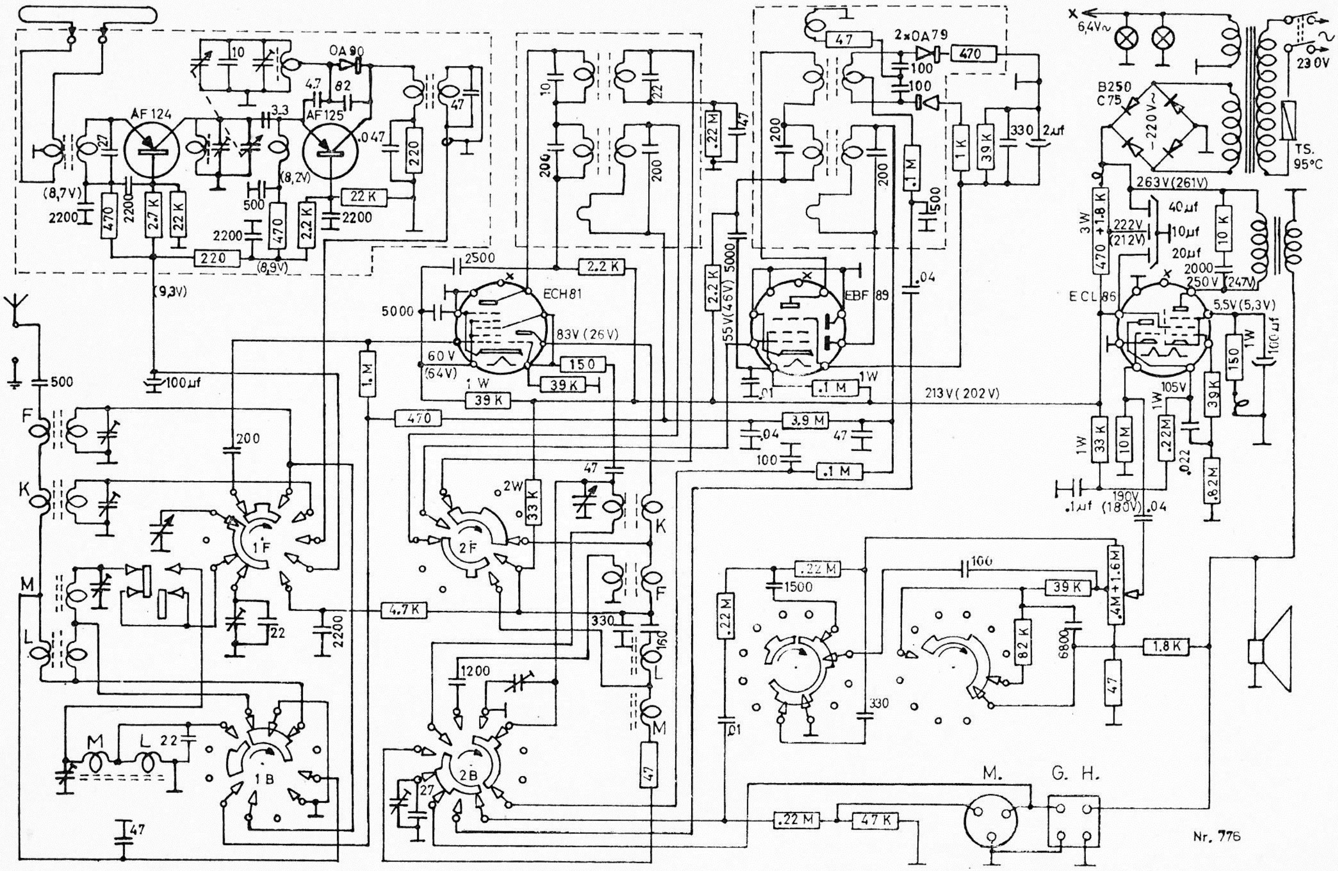

TRIMMING: Kontroller først at viserne står riktig i forhold til skalaplaten. Når den variable kondensatoren er skrudd helt inn skal hele viserbredden være synlig ytterst til høyre i de klare meterspaltene.

Rør- og trimmer-plassering.

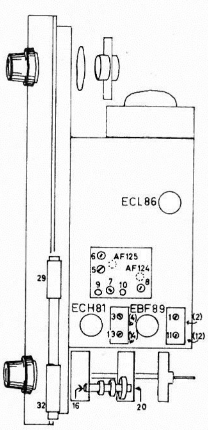

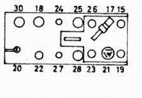

MELLOMFREKVENS: AM: 455 kc. FM: 10,7 Mc, kretsene trimmes i jernkjernenes nummerrekkefølge og til maksimal følsomhet og symmetri.

OSCILLATORKRETSENE trimmes bare hvis skalaen ikke stemmer. Har de ikke krystallkalibrator kan De trimme etter en kjent stasjon i nærheten av de trimmefrekvensene som er oppgitt nedenfor.
Trimmekondensatorene og spolene for AM-kretsene er montert på venderen.

M:	Trimmefrekvens	600 kc.	Jernkjerne 15.	1500 kc.	Trimmer	17.
L:	—»—	160 kc.	—»— 19.	290 kc.	—»—	21.
F:	—»—	2 Mc.	—»— 23.			
K:	—»—	7 Mc.	—»— 26.			

INNGANGSKRETSENE trimmes til størst mulig følsomhet. Trimmekondensatorene for K og F er montert på tastaturet, for M og L er trimmekondensatorene og spolene montert på samme brett som antennevender og antenneinngang.

Antenne M:	Trimmefrekvens	600 kc.	Jernkjerne 16.	1500 kc.	Trimmer	18.
Ferr.stav M:	—»—	600 kc.	Spole 29.	1500 kc.	—»—	30.
Antenne L:	—»—	160 kc.	Jernkjerne 20.	250 kc.	—»—	22.
Ferr.stav L:	—»—	160 kc.	Spole 32.			
F:	—»—	2 Mc.	—»— 24.	4 Mc.	—»—	25.
K:	—»—	7 Mc.	—»— 27.	20 Mc.	—»—	28.

FM OSCILLATORKRETS trimmes ved 90 Mc: kjerne 7 og ved 102 Mc: trimmer 9.
Trim på en kjent stasjon hvis De ikke har krystallkalibrator.

FM FORKRETS trimmes på et svakt signal ved 90 Mc: kjerne 8 og ved 102 Mc: trimmer 10.

5000-10.63-E.T.

RADIONETTE

Menuett

Fra serie nr. 973 001

AM Seksjon

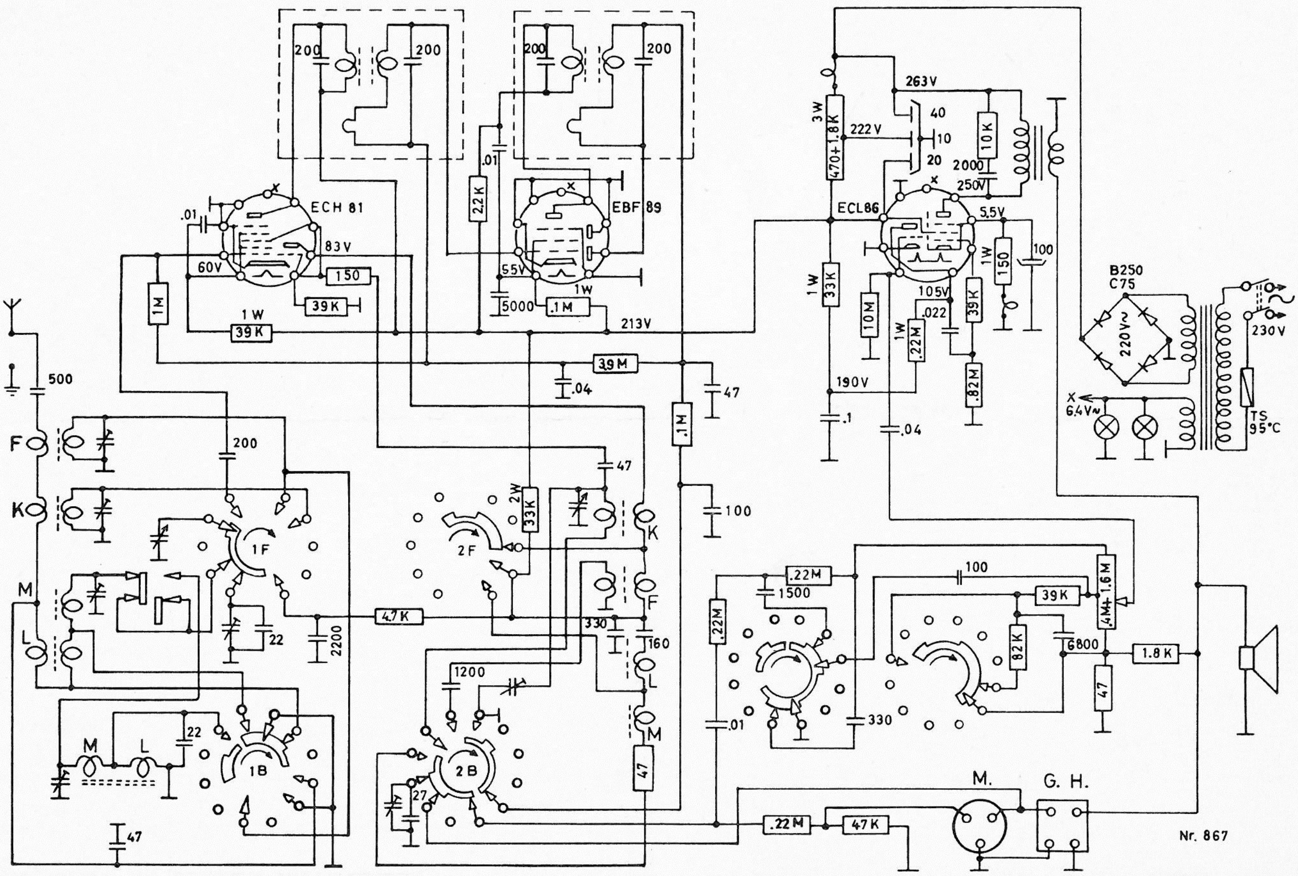

Nr. 867

TRIMMING: Kontroller først at viseren står riktig i forhold til skalaplaten. Når den variable kondensatoren er skrudd helt inn skal hele viserbredden være synlig ytterst til høyre i de klare meterspaltene.

Rør- og trimmerplassering.

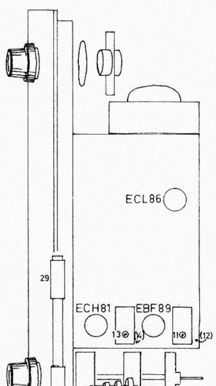

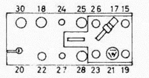

MELLOMFREKVENS: 455 kc. kretsene trimmes i jernkjernenes nummerrekkefølge og til maksimal følsomhet og symmetri.

OSCILLATORKRETSENE trimmes bare hvis skalaen ikke stemmer. Har de ikke krystallkalibrator kan De trimme etter en kjent stasjon i nærheten av de trimmefrekvensene som er oppgitt nedenfor.
Trimmekondensatorene og spolene for AM-kretsene er montert på venderen.

M:	Trimmefrekvens	600 kc.	Jernkjerne	15.	1500 kc.	Trimmer 17.
L :	—»—	160 kc.	—»—	19.	290 kc.	—»— 21.
F :	—»—	1,9 Mc.	—»—	23.		
K :	—»—	7 Mc.	—»—	26.		

INNGANGSKRETSENE trimmes til størst mulig følsomhet. Trimmekondensatorene og spolene for AM-kretsene er montert på venderen.

Antenne M:	Trimmefrekvens	600 kc.	Jernkjerne	16.	1500 kc.	Trimmer 18.
Ferr.stav M:	—»—	600 kc.	Spole	29.	1500 kc.	—»— 30.
Antenne L :	—»—	160 kc.	Jernkjerne	20.	250 kc.	—»— 22.
Ferr.stav L :	—»—	160 kc.	Spole	32.		
F :	—»—	1,9 Mc.	—»—	24.	4 Mc.	—»— 25.
K :	—»—	7 Mc.	—»—	27.	15 Mc.	—»— 28.

3000-4.64-E.T.

RADIONETTE

Menuett

Fra serie nr. 973 001

AM Seksjon

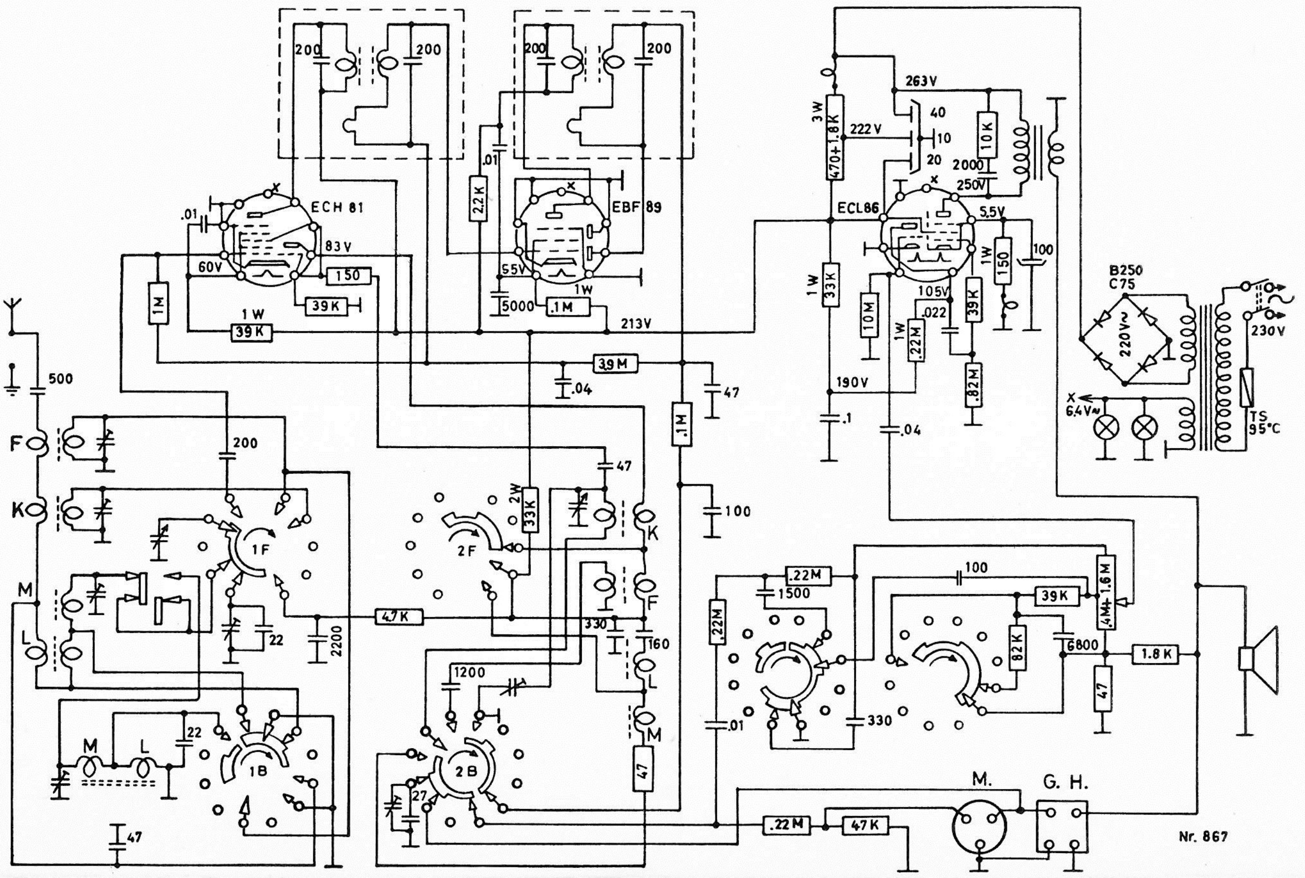

Rør- og trimmer-plassering.

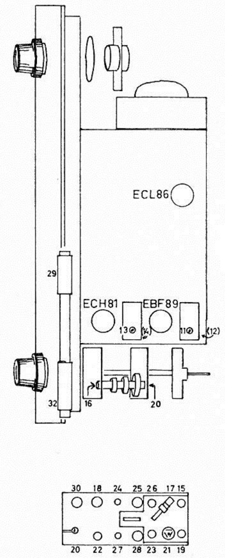

TRIMMING: Kontroller først at viseren står riktig i forhold til skalaplaten. Når den variable kondensatoren er skrudd helt inn skal hele viserbredden være synlig ytterst til høyre i de klare meterspaltene.

MELLOMFREKVENS: 455 kc. kretsene trimmes i jernkjernenes nummerrekkefølge og til maksimal følsomhet og symmetri.

OSCILLATORKRETSENE trimmes bare hvis skalaen ikke stemmer. Har de ikke krystallkalibrator kan De trimme etter en kjent stasjon i nærheten av de trimmefrekvensene som er oppgitt nedenfor.

Trimmekondensatorene og spolene for AM-kretsene er montert på venderen.

M:	Trimmefrekvens	600 kc.	Jernkjerne	15.	1500 kc.	Trimmer 17.
L:	—»—	160 kc.	—»—	19.	290 kc.	—»— 21.
F:	—»—	1,9 Mc.	—»—	23.		
K:	—»—	7 Mc.	—»—	26.		

INNGANGSKRETSENE trimmes til størst mulig følsomhet. Trimmekondensatorene og spolene for AM-kretsene er montert på venderen.

Antenne M:	Trimmefrekvens	600 kc.	Jernkjerne	16.	1500 kc.	Trimmer 18.
Ferr.stav M:	—»—	600 kc.	Spole	29.	1500 kc.	—»— 30.
Antenne L:	—»—	160 kc.	Jernkjerne	20.	250 kc.	—»— 22.
Ferr.stav L:	—»—	160 kc.	Spole	32.		
F:	—»—	1,9 Mc.	—»—	24.	4 Mc.	—»— 25.
K:	—»—	7 Mc.	—»—	27.	15 Mc.	—»— 28.

1000-10.65-E.T.

RADIONETTE

Menuett

Fra serie ... 970 201

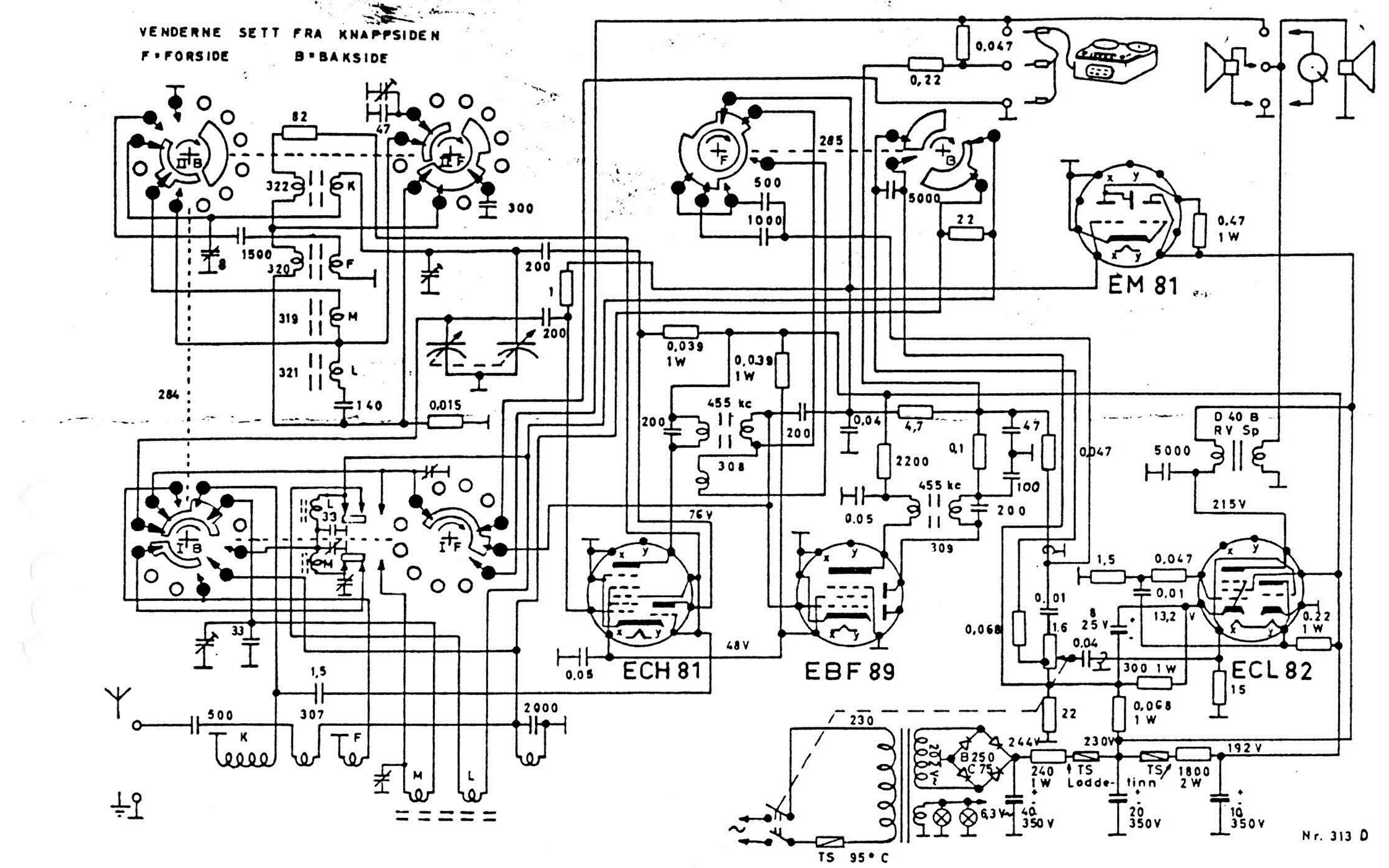

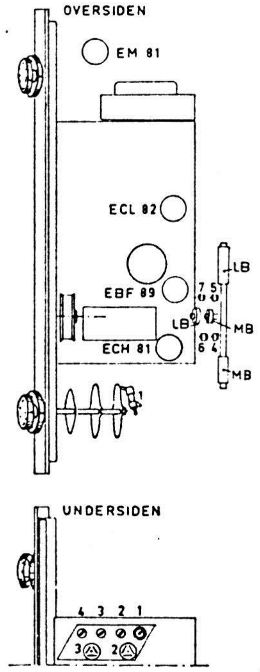

Rør- og trimmer-plasering

TRIMMING: Se først etter at viseren står riktig i forhold til skalaplaten. Når den variable kondensatoren er skrudd helt inn, skal hele viserbredden være synlig ytterst til høyre i de klare meterspaltene.

MELLOMFREKVENS: 455 kc/s. Disse kretsene er fast innstilt.

OSCILLATORKRETSENE trimmes bare hvis skalaen ikke stemmer. Har De ikke krystallkalibrator, kan De trimme etter en kjent stasjon i nærheten av de trimmefrekvensene som er oppgitt nedenfor. Sett diskantkontrollen på 1, og trim i følgende rekkefølge:

MB:	Trimmefrekvens	600	kc/s	kjerne	3.
MB:	—»—	1500	»	trimmekondensator	1.
KB:	—»—	7	Mc/s	kjerne	1.
KB:	—»—	20	»	trimmekondensator	2.
FB:	—»—	3	»	kjerne	2.
LB:	—»—	160	kc/s	kjerne	4.
LB:	—»—	300	»	trimmekondensator	3.

INNGANGSKRETSENE trimmes for å oppnå størst mulig følsomhet (ikke for at skalaen skal stemme bedre).

KB: Fast innstilt.

FB: Fast innstilt.

Ferittstav	MB:	Trimmefrekvens	1500	kc/s.	Trimmekondensator	4.
	LB:	—»—	250	»	—»—	5.
Antenne	MB:	—»—	1500	»	—»—	6.
	LB:	—»—	250	»	—»—	7.

4000 - 10.62 - E.T.

RADIONETTE

Menuett

Fra serie nr. 942 251

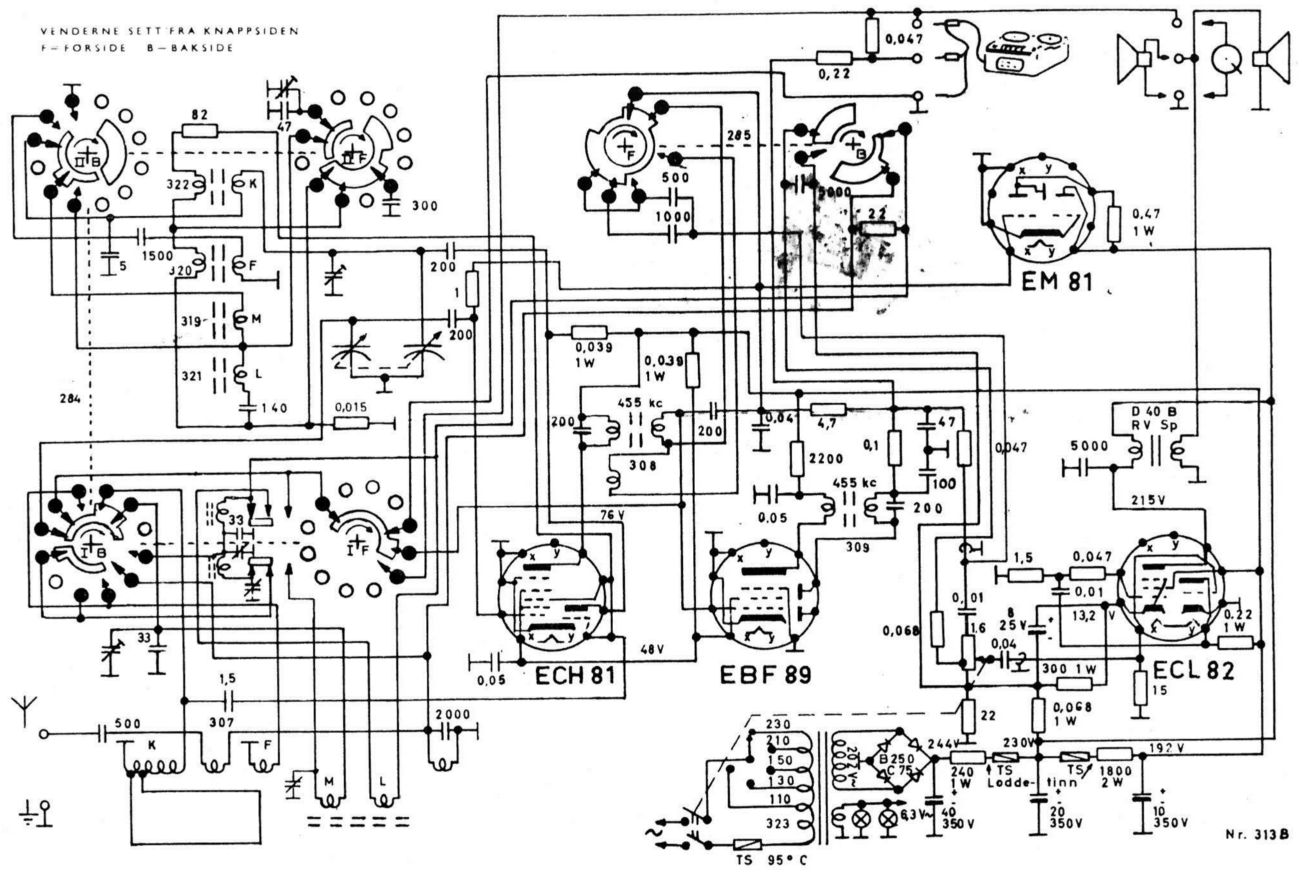

Rør- og trimmer-plasering

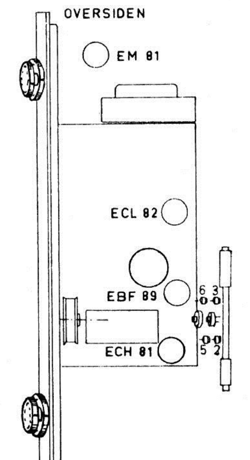

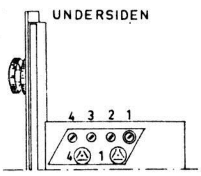

TRIMMING: Se først etter at viseren står riktig i forhold til skalaplaten. Når den variable kondensatoren er skrudd helt inn, skal hele viserbredden være synlig ytterst til høyre i de klare meterspaltene.

MELLOMFREKVENS: 455 kc/s. Disse kretsene er fast innstilt.

OSCILLATORKRETSENE trimmes bare hvis skalaen ikke stemmer. Har De ikke krystallkalibrator, kan De trimme etter en kjent stasjon i nærheten av de trimmefrekvensene som er oppgitt nedenfor. Sett diskantkontrollen på 1, og trim i følgende rekkefølge:

MB:	Trimmefrekvens	600	kc/s	kjerne	3.
MB:	–»–	1500	»	trimmekondensator	1.
KB:	–»–	7	Mc/s	kjerne	1.
FB:	–»–	2	»	»	2.
LB:	–»–	160	kc/s	»	4.

INNGANGSKRETSENE trimmes for å oppnå størst mulig følsomhet (ikke for at skalaen skal stemme bedre).

KB: Fast innstilt.

FB: Fast innstilt.

Feritt-stav	MB:	Trimmefrekvens	1500	kc/s.	Trimmekondensator	2.
	LB:	–»–	250	»	–»–	3.
Antenne	MB:	–»–	1500	»	–»–	5.
	LB:	–»–	250	»	–»–	6.

5500 - 2.61 - E.T.

RADIONETTE

Menuett

Fra serie nr. 942 251

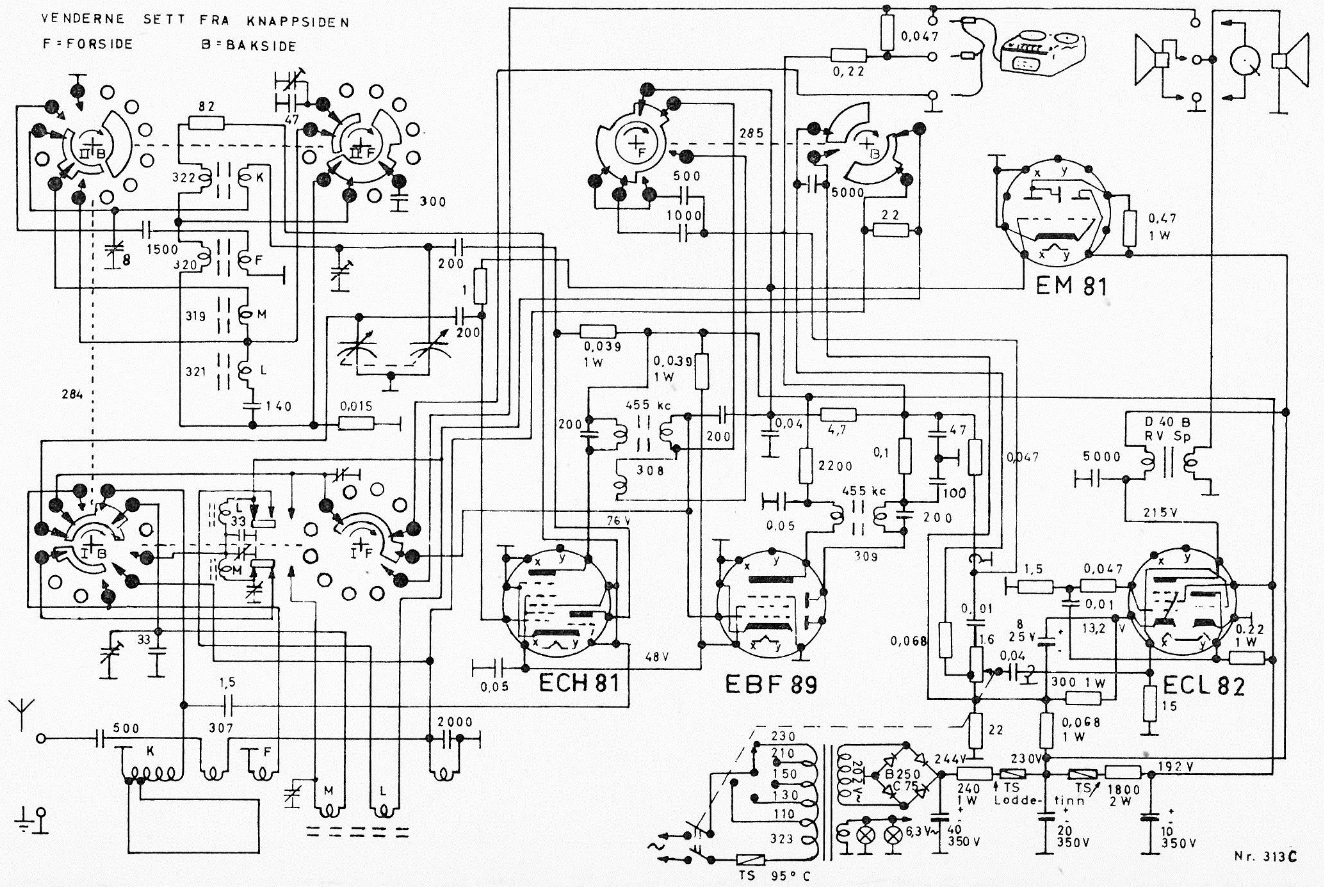

Rør- og trimmer-
plasering

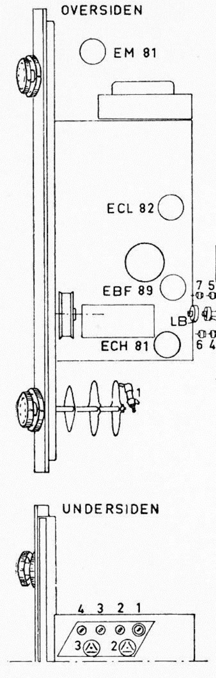

TRIMMING: Se først etter at viseren står riktig i forhold til skalaplaten. Når den variable kondensatoren er skrudd helt inn, skal hele viserbredden være synlig ytterst til høyre i de klare meterspaltene.

MELLOMFREKVENS: 455 kc/s. Disse kretsene er fast innstilt.

OSCILLATORKRETSENE trimmes bare hvis skalaen ikke stemmer. Har De ikke krystallkalibrator, kan De trimme etter en kjent stasjon i nærheten av de trimmefrekvensene som er oppgitt nedenfor. Sett diskantkontrollen på 1, og trim i følgende rekkefølge:

MB:	Trimmefrekvens	600	kc/s	kjerne	3.
MB:	—»—	1500	»	trimmekondensator	1.
KB:	—»—	7	Mc/s	kjerne	1.
KB:	—»—	20	»	trimmekondensator	2.
FB:	—»—	3	»	kjerne	2.
LB:	—»—	160	kc/s	kjerne	4.
LB:	—»—	300	»	trimmekondensator	3.

INNGANGSKRETSENE trimmes for å oppnå størst mulig følsomhet (ikke for at skalaen skal stemme bedre).

KB: Fast innstilt.

FB: Fast innstilt.

Ferritt-stav	MB:	Trimmefrekvens	1500	kc/s.	Trimmekondensator	4.
	LB:	—»—	250	»	—»—	5.
Antenne	MB:	—»—	1500	»	—»—	6.
	LB:	—»—	250	»	—»—	7.

3500 - 9.61 - E.T.

RADIONETTE

Menuett

Fra serie nr. 725 001 og
nr. 705 001

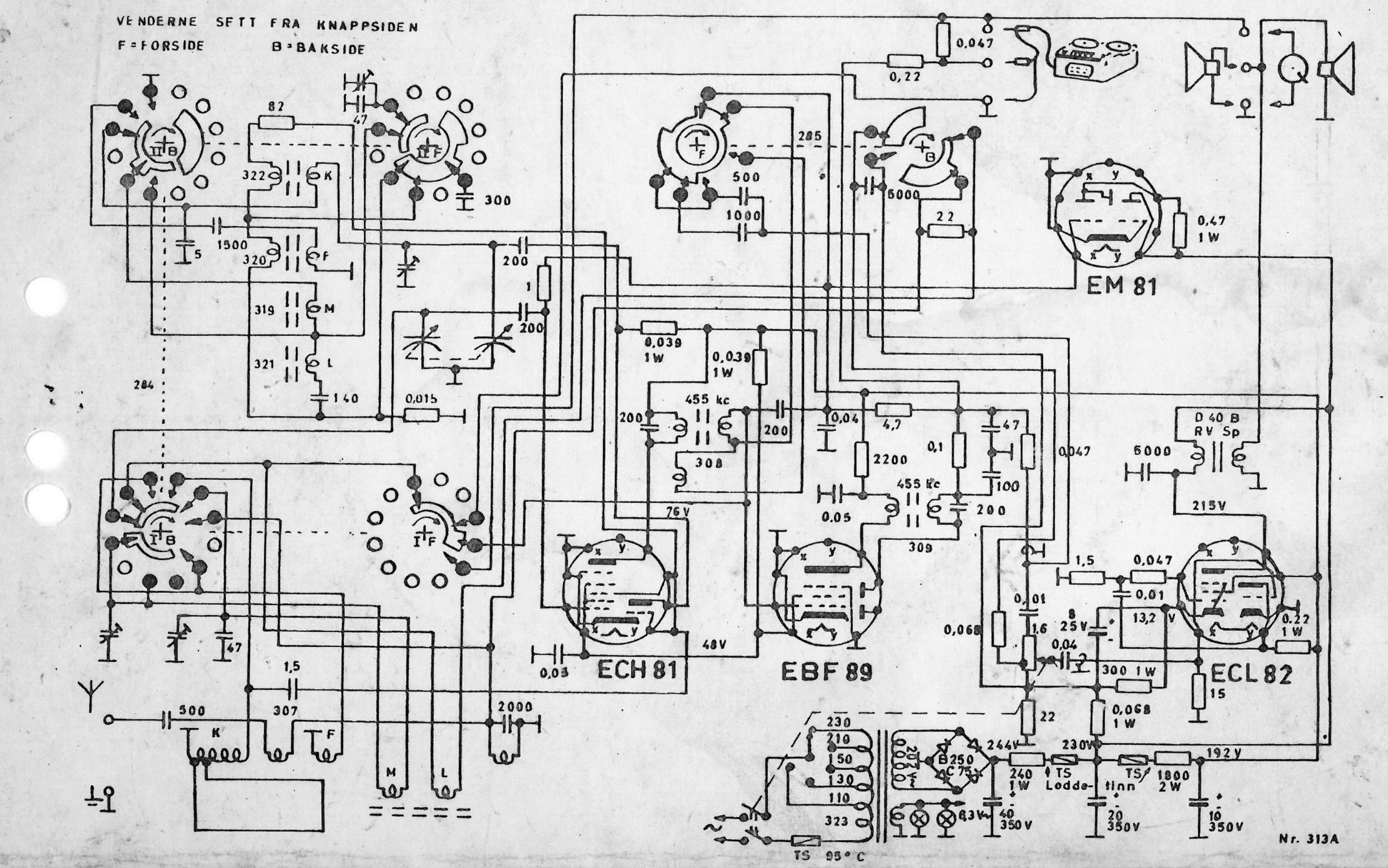

Rør- og trimmer-plasering

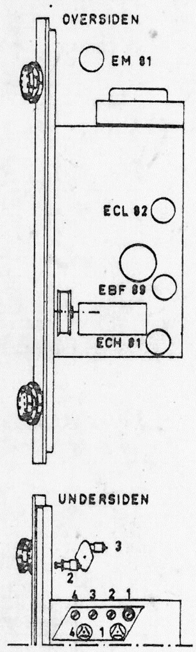

TRIMMING: Se først etter at viseren står riktig i forhold til skalaplaten. Når den variable kondensatoren er skrudd helt inn, skal hele viserbredden være synlig ytterst til høyre i de klare meterspaltene.

MELLOMFREKVENS: 455 kc/s. Disse kretsene er fast innstilt.

OSCILLATORKRETSENE trimmes bare hvis skalaen ikke stemmer. Har De ikke krystallkalibrator, kan De trimme etter en kjent stasjon i nærheten av de trimmefrekvensene som er oppgitt nedenfor. Sett diskantkontrollen på 1, og trim i følgende rekkefølge:

MB: Trimmefrekvens 600 kc/s kjerne 3.
MB: —»— 1500 » trimmekondensator 1.
KB: —»— 7 Mc/s kjerne 1.
FB: —»— 2 » » 2.
LB: —»— 160 kc/s » 4.
LB: —»— 300 » trimmekondensator 4.

INNGANGSKRETSENE trimmes for å oppnå størst mulig følsomhet (ikke for at skalaen skal stemme bedre).
KB: Fast innstilt.
FB: Fast innstilt.
MB: Trimmefrekvens 1500 kc/s. Trimmekondensator 2.
LB: —»— 250 » —»— 3.

1500 - 1.59 - E.T.

RADIONETTE

Menuett

Fra serie nr. 725 001

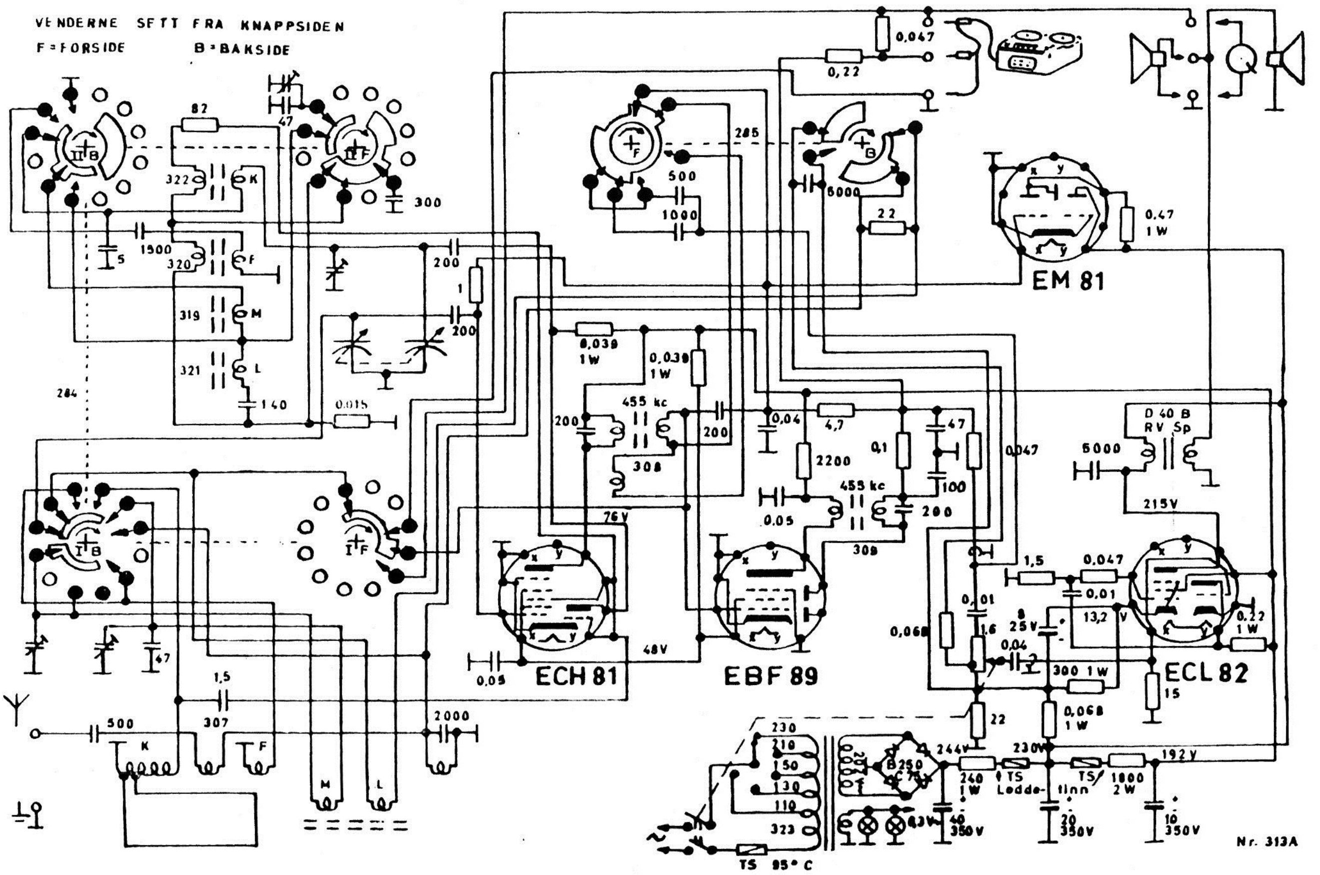

Rør- og trimmer-plasering

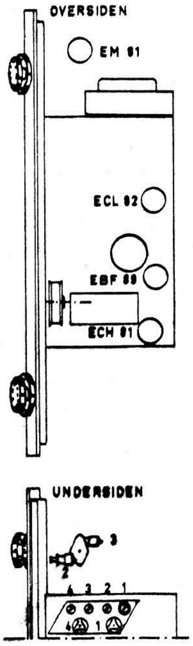

TRIMMING: Se først etter at viseren står riktig i forhold til skalaplaten. Når den variable kondensatoren er skrudd helt inn, skal hele viserbredden være synlig ytterst til høyre i de klare meterspaltene.

MELLOMFREKVENS: 455 kc/s. Disse kretsene er fast innstilt.

OSCILLATORKRETSENE trimmes bare hvis skalaen ikke stemmer. Har De ikke krystallkalibrator, kan De trimme etter en kjent stasjon i nærheten av de trimmefrekvensene som er oppgitt nedenfor. Sett diskantkontrollen på 1, og trim i følgende rekkefølge:

MB: Trimmefrekvens 600 kc/s kjerne 3.
MB: —»— 1500 » trimmekondensator 1.
KB: —»— 7 Mc/s kjerne 1.
FB: —»— 2 » » 2.
LB: —»— 160 kc/s » 4.
LB: —»— 300 » trimmekondensator 4.

INNGANGSKRETSENE trimmes for å oppnå størst mulig følsomhet (ikke for at skalaen skal stemme bedre).

KB: Fast innstilt.
FB: Fast innstilt.
MB: Trimmefrekvens 1500 kc/s. Trimmekondensator 2.
LB: —»— 250 » —»— 3.

5000 - 9.58 - E.T.

RADIONETTE

Menuett

Fra serie nr. 703 251

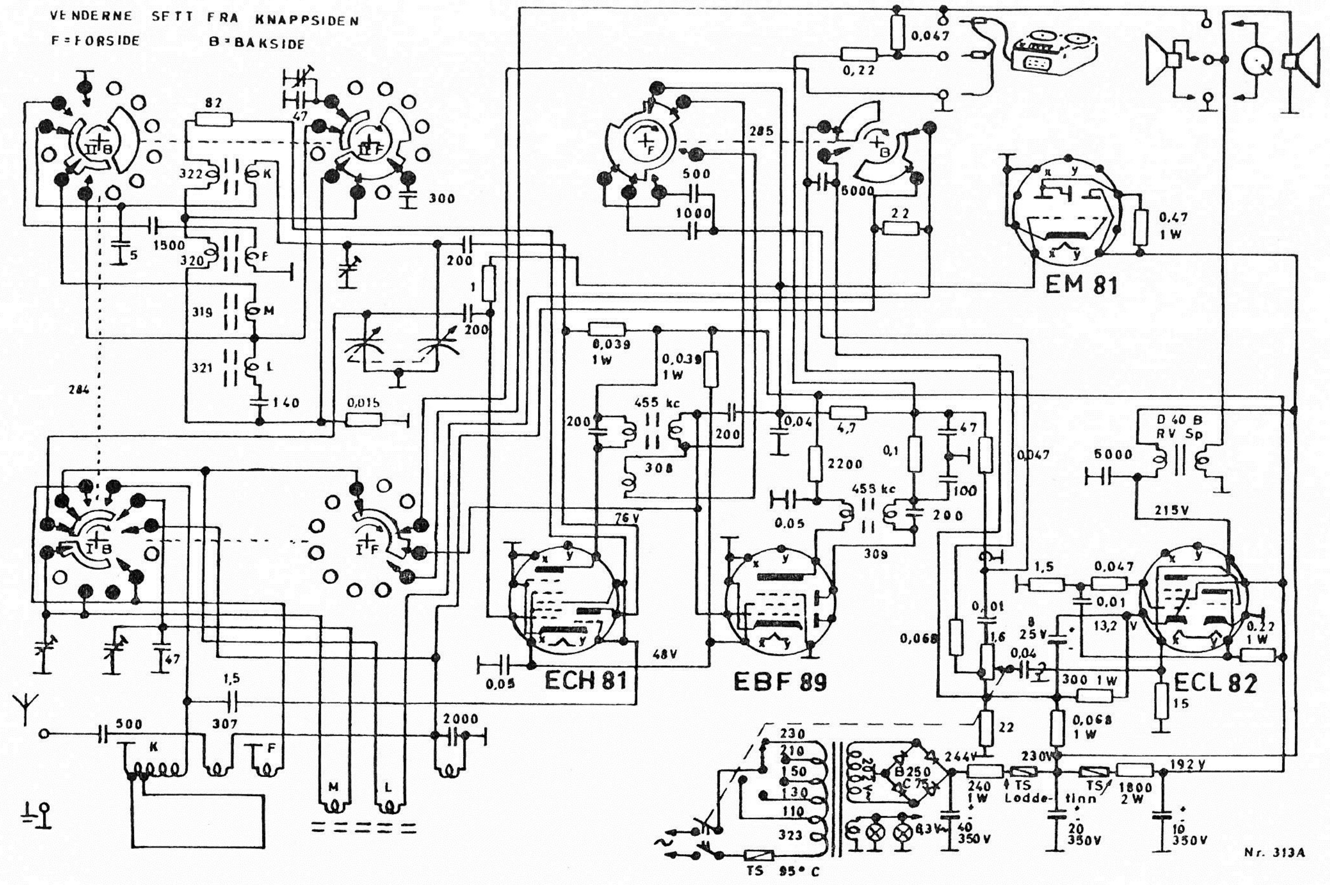

Rør- og trimmerplasering

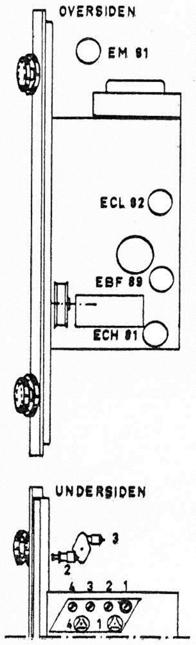

TRIMMING: Se først etter at viseren står riktig i forhold til skalaplaten. Når den variable kondensatoren er skrudd helt inn, skal hele viserbredden være synlig ytterst til høyre i de klare meterspaltene.

MELLOMFREKVENS: 455 kc/s. Disse kretsene er fast innstilt.

OSCILLATORKRETSENE trimmes bare hvis skalaen ikke stemmer. Har De ikke krystallkalibrator, kan De trimme etter en kjent stasjon i nærheten av de trimmefrekvensene som er oppgitt nedenfor. Sett diskantkontrollen på 1, og trim i følgende rekkefølge:

MB:	Trimmefrekvens	600	kc/s	kjerne 3.
MB:	—»—	1500	»	trimmekondensator 1.
KB:	—»—	7	Mc/s	kjerne 1.
FB:	—»—	2	»	» 2.
LB:	—»—	160	kc/s	» 4.
LB:	—»—	300	»	trimmekondensator 4.

INNGANGSKRETSENE trimmes for å oppnå størst mulig følsomhet (ikke for at skalaen skal stemme bedre).

KB: Fast innstilt.

FB: Fast innstilt.

MB:	Trimmefrekvens	1500	kc/s.	Trimmekondensator 2.
LB:	—»—	250	»	—»— 3.

1200 - 11.60 - E.T.

RADIONETTE

Menuett

Fra serie nr. 659 001

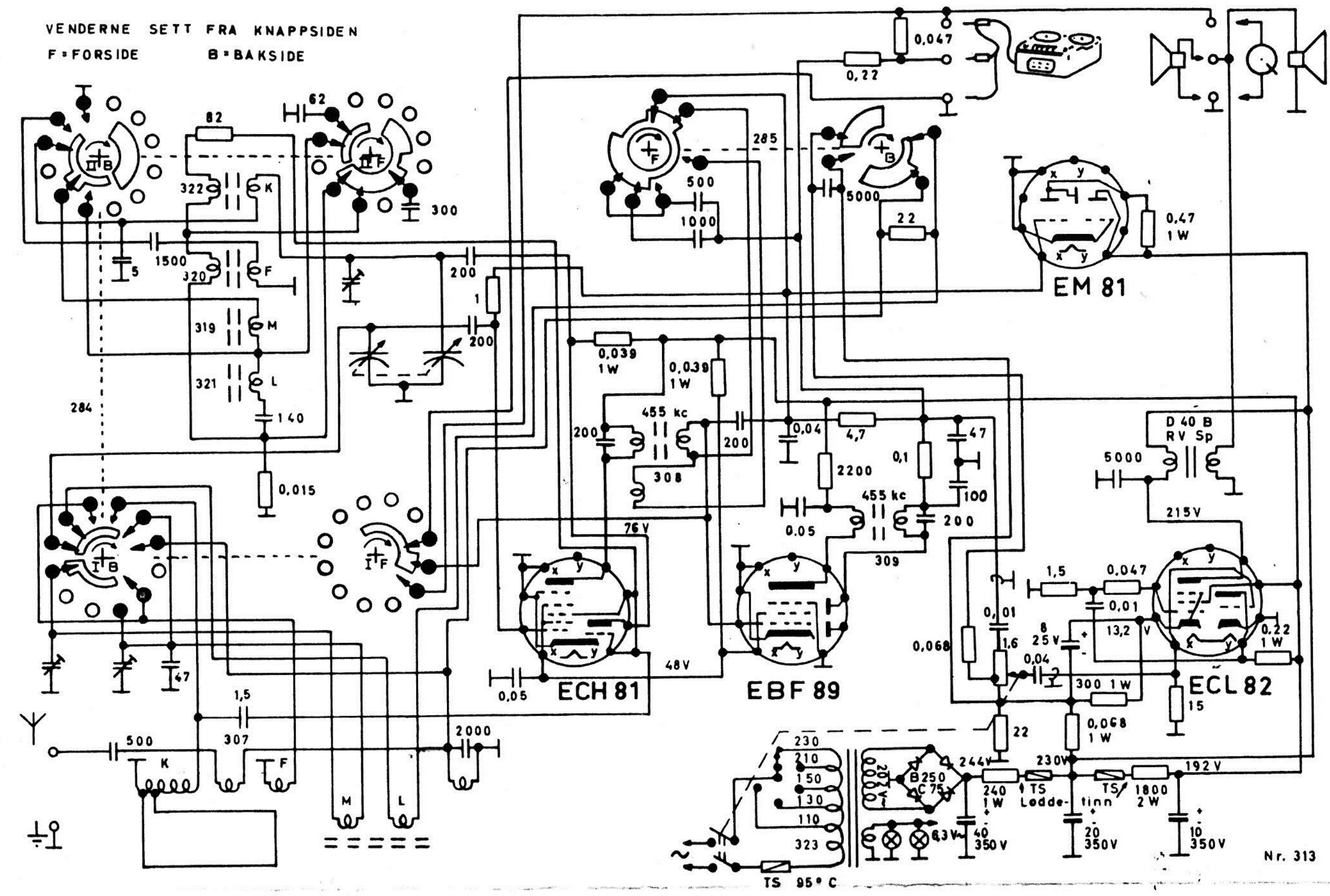

Rør- og trimmer-plasering

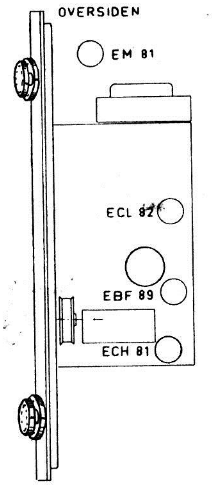

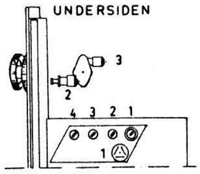

TRIMMING: Se først etter at viseren står riktig i forhold til skalaplaten. Når den variable kondensatoren er skrudd helt inn, skal hele viserbredden være synlig ytterst til høyre i de klare meterspaltene.

MELLOMFREKVENS: 455 kc/s. Disse kretsene er fast innstilt.

OSCILLATORKRETSENE trimmes bare hvis skalaen ikke stemmer. Har De ikke krystallkalibrator, kan De trimme etter en kjent stasjon i nærheten av de trimmefrekvensene som er oppgitt nedenfor. Sett diskantkontrollen på 1, og trim i følgende rekkefølge:

MB: Trimmefrekvens 600 kc/s kjerne 3.
MB: —»— 1500 » trimmekondensator 1.
KB: —»— 7 Mc/s kjerne 1.
FB: —»— 2 » » 2.
LB: —»— 160 kc/s » 4.

INNGANGSKRETSENE trimmes for å oppnå størst mulig følsomhet (ikke for at skalaen skal stemme bedre).

KB: Fast innstilt.
FB: Fast innstilt.
MB: Trimmefrekvens 1500 kc/s. Trimmekondensator 2.
LB: —»— 250 » —»— 3.

2000 - 7.58 - E.T.

RADIONETTE

Menuett

Fabr. serie fra nr. 654001.

med HØYTTAFON

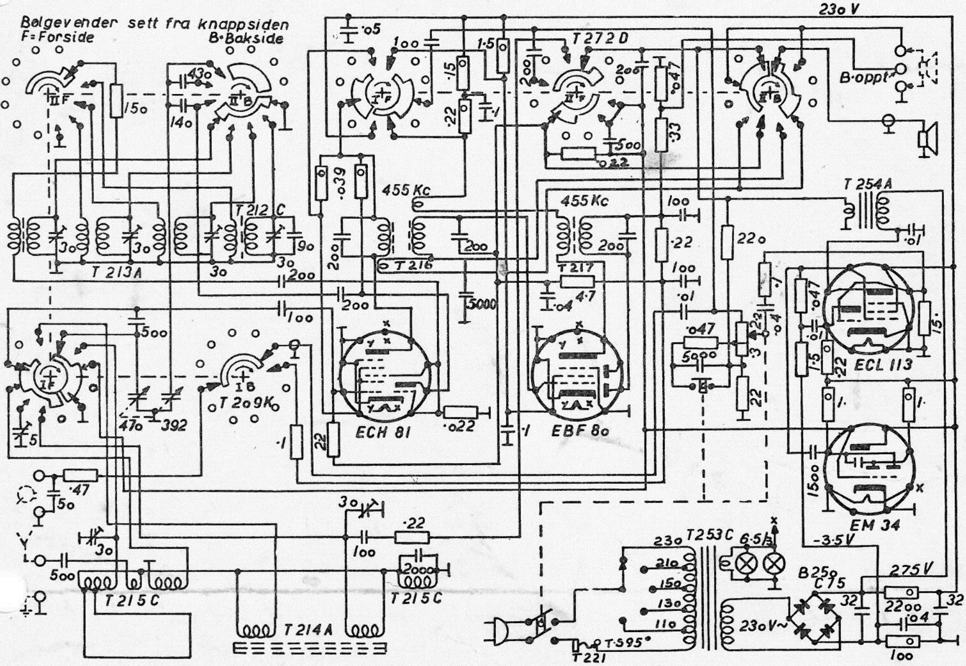

Rør- og trimmerplasering

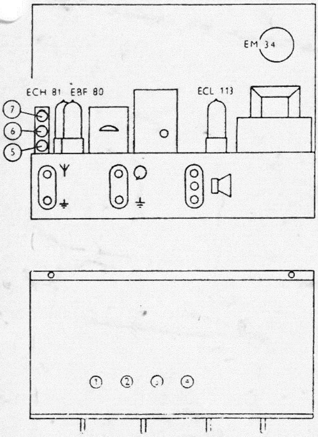

TRIMMING: Før De trimmer, se etter at skalaplaten ikke har forskjøvet seg i forhold til viseren. Når den variable kondensatoren er skrudd helt inn, skal viseren dekke høyre endestrek på den ytterste skalahalvsirklen. Sideforskyvning kontrolleres ved å stille viseren loddrett; den skal da gå gjennom det øverste kontrollmerket og midtmeridian på globusen.

MELLOMFREKVENS: 455 kc/s. Disse kretsene er fast innstilt.

OSCILLATORKRETSENE trimmes bare hvis skalaen ikke stemmer. Har De ikke krystallkalibrator, kan De trimme etter en kjent stasjon i nærheten av de trimmefrekvensene som er oppgitt nedenfor. Sett diskantkontrollen på 1.

Kortbølge:	Trimmefrekvens 20 Mc/s.	Trimmekondensator 1.
Fiskeribølge:	Trimmefrekvens 6 Mc/s.	Trimmekondensator 2.
Mellombølge:	Trimmefrekvens 1500 kc/s.	Trimmekondensator 3.
Langbølge:	Trimmefrekvens 300 kc/s.	Trimmekondensator 4.

INNGANGSKRETSENE trimmes for å oppnå størst mulig følsomhet (ikke for at skalaen skal stemme bedre).

Kortbølge:	Trimmefrekvens 10 Mc/s.	Trimmekondensator 5.
Fiskeribølge:	Inngangskretsen er fast innstilt og skal ikke ettertrimmes.	
Mellombølge:	Trimmefrekvens 1350 kc/s.	Trimmekondensator 6.
Langbølge:	Trimmefrekvens 250 kc/s.	Trimmekondensator 7.

2000-1.56-E.T.

RADIONETTE

Menuett

med HØYTTAFON

Fabr. serie fra nr. 656 001.

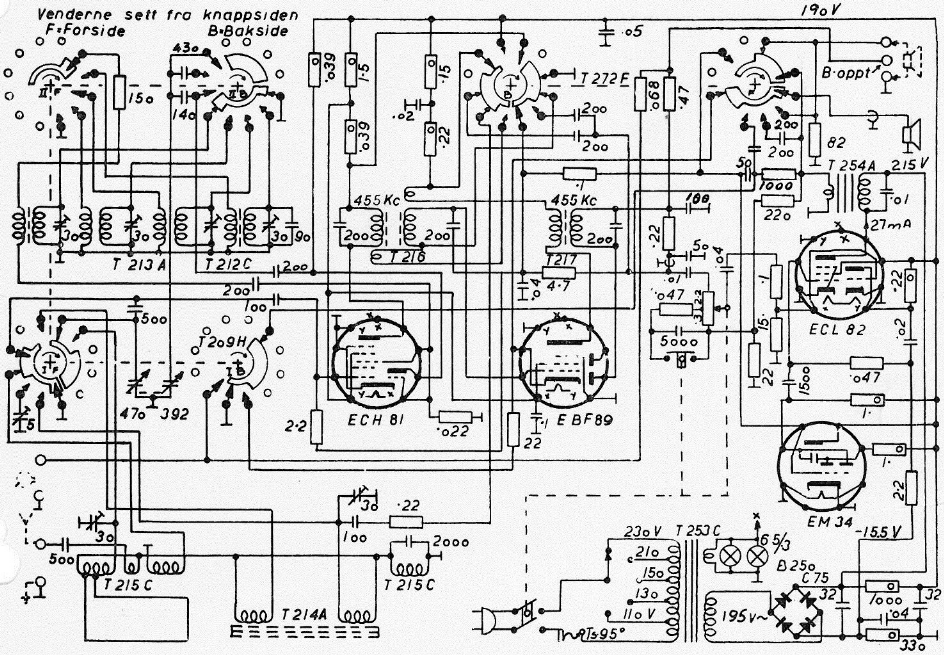

Rør- og trimmerplasering

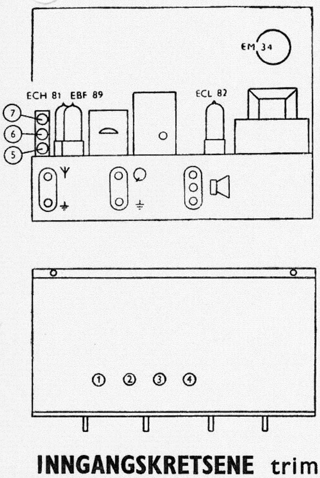

TRIMMING: Før De trimmer, se etter at skalaplaten ikke har forskjøvet seg i forhold til viseren. Når den variable kondensatoren er skrudd helt inn, skal viseren dekke høyre endestrek på den ytterste skalahalvsirklen. Sideforskyvning kontrolleres ved å stille viseren loddrett; den skal da gå gjennom det øverste kontrollmerket og midtmeridian på globusen.

MELLOMFREKVENS: 455 kc/s. Disse kretsene er fast innstilt.

OSCILLATORKRETSENE trimmes bare hvis skalaen ikke stemmer. Har De ikke krystallkalibrator, kan De trimme etter en kjent stasjon i nærheten av de trimmefrekvensene som er oppgitt nedenfor. Sett diskantkontrollen på 1.

Kortbølge: Trimmefrekvens 20 Mc/s. Trimmekondensator 1.
Fiskeribølge: Trimmefrekvens 6 Mc/s. Trimmekondensator 2.
Mellombølge: Trimmefrekvens 1 500 kc/s. Trimmekondensator 3.
Langbølge: Trimmefrekvens 300 kc/s. Trimmekondensator 4.

INNGANGSKRETSENE trimmes for å oppnå størst mulig følsomhet (ikke for at skalaen skal stemme bedre).

Kortbølge: Trimmefrekvens 10 Mc/s. Trimmekondensator 5.
Fiskeribølge: Inngangskretsen er fast innstilt og skal ikke ettertrimmes.
Mellombølge: Trimmefrekvens 1350 kc/s. Trimmekondensator 6.
Langbølge: Trimmefrekvens 250 kc/s. Trimmekondensator 7.

RADIONETTE

Menuett

Fabr. serie fra nr. 652 001.

med HØYTTAFON

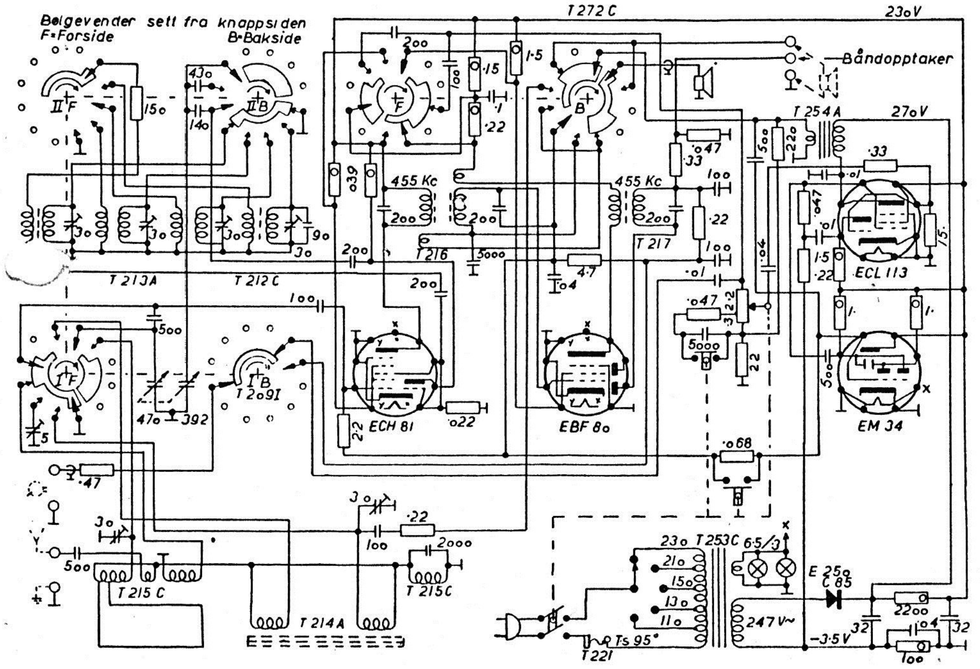

Rør- og trimmerplassering

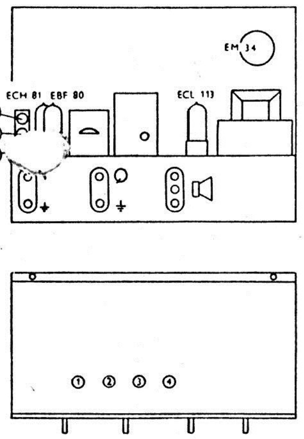

TRIMMING: Før De trimmer, se etter at skalaplaten ikke har forskjøvet seg i forhold til viseren. Når den variable kondensatoren er skrudd helt inn, skal viseren dekke høyre endestrek på den ytterste skalahalvsirklen. Sideforskyvning kontrolleres ved å stille viseren loddrett; den skal da gå gjennom det øverste kontrollmerket og midtmeridian på globusen.

MELLOMFREKVENS: 455 kc/s. Disse kretsene er fast innstilt.

OSCILLATORKRETSENE trimmes bare hvis skalaen ikke stemmer. Har De ikke krystallkalibrator, kan De trimme etter en kjent stasjon i nærheten av de trimmefrekvensene som er oppgitt nedenfor. Sett diskantkontrollen på 1.

Kortbølge: Trimmefrekvens 20 Mc/s. Trimmekondensator 1.
Fiskeribølge: Trimmefrekvens 6 Mc/s. Trimmekondensator 2.
Mellombølge: Trimmefrekvens 1 500 kc/s. Trimmekondensator 3.
Langbølge: Trimmefrekvens 300 kc/s. Trimmekondensator 4.

INNGANGSKRETSENE trimmes for å oppnå størst mulig følsomhet (ikke for at skalaen skal stemme bedre).

Kortbølge: Trimmefrekvens 10 Mc/s. Trimmekondensator 5.
Fiskeribølge: Inngangskretsen er fast innstilt og skal ikke ettertrimmes.
Mellombølge: Trimmefrekvens 1350 kc/s. Trimmekondensator 6.
Langbølge: Trimmefrekvens 250 kc/s. Trimmekondensator 7.

1000 - 10.55 - E.T.

RADIONETTE

Menuett

Fabr. serie fra nr. 654 001.

med HØYTTAFON

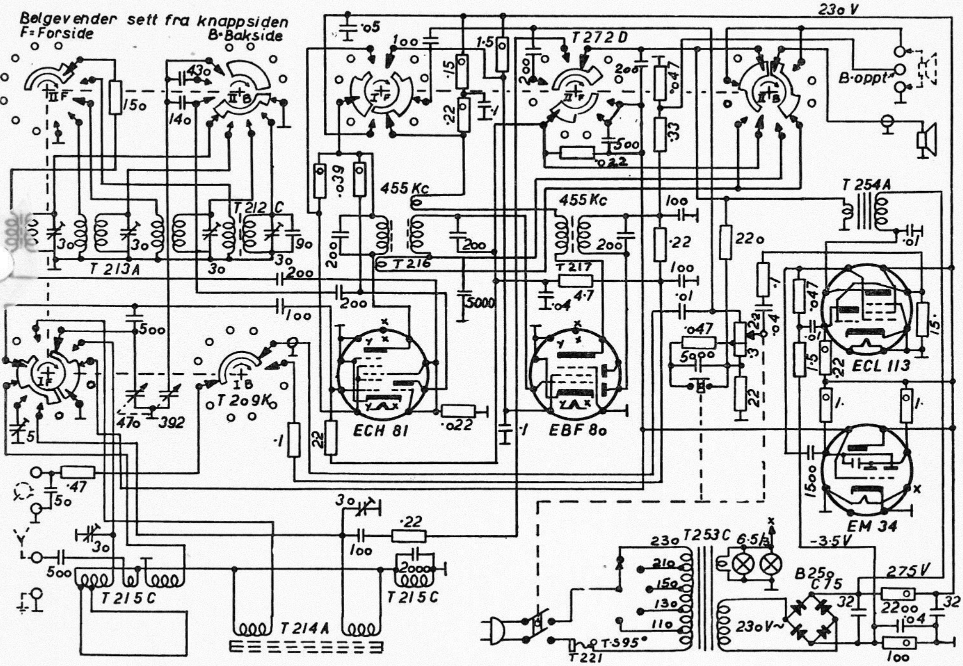

Rør- og trimmerplasering

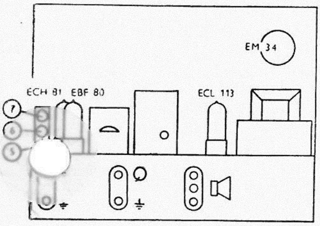

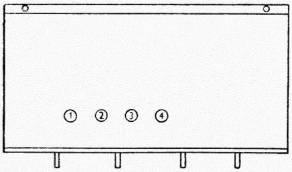

TRIMMING: Før De trimmer, se etter at skalaplaten ikke har forskjøvet seg i forhold til viseren. Når den variable kondensatoren er skrudd helt inn, skal viseren dekke høyre endestrek på den ytterste skalahalvsirklen. Sideforskyvning kontrolleres ved å stille viseren loddrett; den skal da gå gjennom det øverste kontrollmerket og midtmeridian på globusen.

MELLOMFREKVENS: 455 kc/s. Disse kretsene er fast innstilt.

OSCILLATORKRETSENE trimmes bare hvis skalaen ikke stemmer. Har De ikke krystallkalibrator, kan De trimme etter en kjent stasjon i nærheten av de trimmefrekvensene som er oppgitt nedenfor. Sett diskantkontrollen på 1.

Kortbølge: Trimmefrekvens 20 Mc/s. Trimmekondensator 1.
Fiskeribølge: Trimmefrekvens 6 Mc/s. Trimmekondensator 2.
Mellombølge: Trimmefrekvens 1500 kc/s. Trimmekondensator 3.
Langbølge: Trimmefrekvens 300 kc/s. Trimmekondensator 4.

INNGANGSKRETSENE trimmes for å oppnå størst mulig følsomhet (ikke for at skalaen skal stemme bedre).

Kortbølge: Trimmefrekvens 10 Mc/s. Trimmekondensator 5.
Fiskeribølge: Inngangskretsen er fast innstilt og skal ikke ettertrimmes.
Mellombølge: Trimmefrekvens 1350 kc/s. Trimmekondensator 6.
Langbølge: Trimmefrekvens 250 kc/s. Trimmekondensator 7.

1000 · 10. 56 · E.T.

RADIONETTE

Menuett

Fabr. serie fra nr. 650 351.

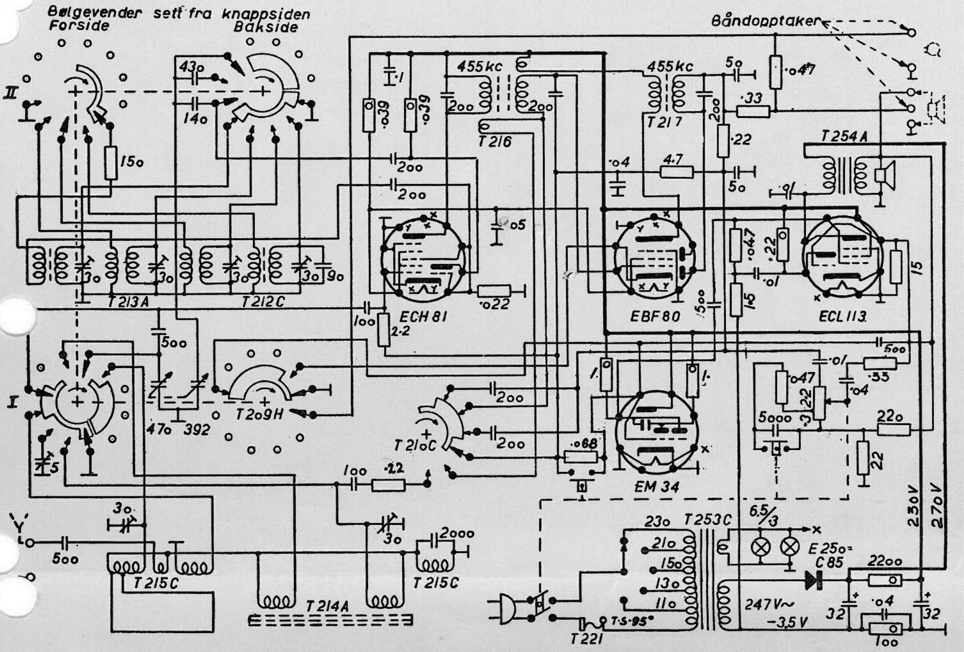

Rør- og trimmerplassering

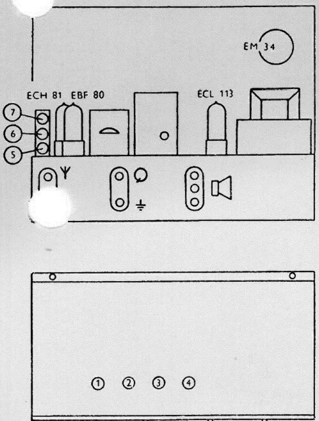

TRIMMING: Før De trimmer, se etter at skalaplaten ikke har forskjøvet seg i forhold til viseren. Når den variable kondensatoren er skrudd helt inn, skal viseren dekke høyre endestrek på den ytterste skalahalvsirklen. Sideforskyvning kontrolleres ved å stille viseren loddrett; den skal da gå gjennom det øverste kontrollmerket og midtmeridian på globusen.

MELLOMFREKVENS: 455 kc/s. Disse kretsene er fast innstilt.

OSCILLATORKRETSENE trimmes bare hvis skalaen ikke stemmer. Har De ikke krystallkalibrator, kan De trimme etter en kjent stasjon i nærheten av de trimmefrekvensene som er oppgitt nedenfor. Sett diskantkontrollen på 1.

Kortbølge:	Trimmefrekvens 20 Mc/s.	Trimmekondensator 1.
Fiskeribølge:	Trimmefrekvens 6 Mc/s.	Trimmekondensator 2.
Mellombølge:	Trimmefrekvens 1500 kc/s.	Trimmekondensator 3.
Langbølge:	Trimmefrekvens 300 kc/s.	Trimmekondensator 4.

INNGANGSKRETSENE trimmes for å oppnå størst mulig følsomhet (ikke for at skalaen skal stemme bedre).

Kortbølge:	Trimmefrekvens 10 Mc/s.	Trimmekondensator 5.
Fiskeribølge:	Inngangskretsen er fast innstilt og skal ikke ettertrimmes.	
Mellombølge:	Trimmefrekvens 1350 kc/s.	Trimmekondensator 6.
Langbølge:	Trimmefrekvens 250 kc/s.	Trimmekondensator 7.

RADIONETTE

Menuett

Fabr. serie fra nr. 497 001.

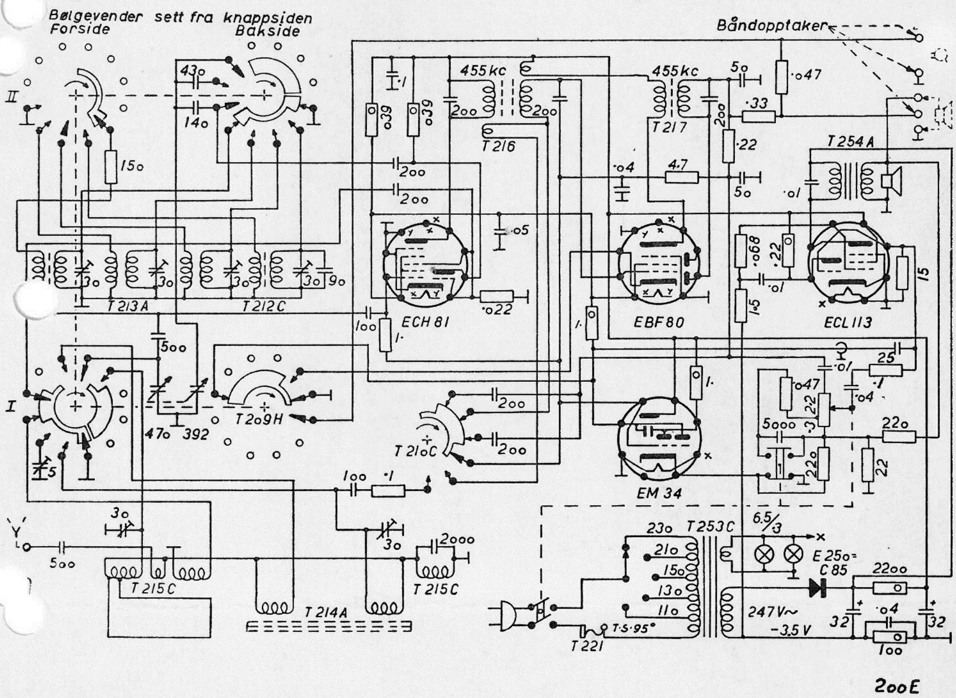

Rør- og trimmerplassering

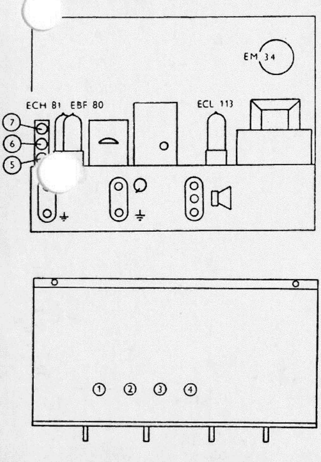

TRIMMING: Før De trimmer, se etter at skalaplaten ikke har forskjøvet seg i forhold til viseren. Når den variable kondensatoren er skrudd helt inn, skal viseren dekke høyre endestrek på den ytterste skalahalvsirklen. Sideforskyvning kontrolleres ved å stille viseren loddrett; den skal da gå gjennom det øverste kontrollmerket og midtmeridian på globusen.

MELLOMFREKVENS: 455 kc/s. Disse kretsene er fast innstilt.

OSCILLATORKRETSENE trimmes bare hvis skalaen ikke stemmer. Har De ikke krystallkalibrator, kan De trimme etter en kjent stasjon i nærheten av de trimmefrekvensene som er oppgitt nedenfor. Sett diskantkontrollen på 1.

Kortbølge: Trimmefrekvens 20 Mc/s. Trimmekondensator 1.
Fiskeribølge: Trimmefrekvens 6 Mc/s. Trimmekondensator 2.
Mellombølge: Trimmefrekvens 1500 kc/s. Trimmekondensator 3.
Langbølge: Trimmefrekvens 300 kc/s. Trimmekondensator 4.

INNGANGSKRETSENE trimmes for å oppnå størst mulig følsomhet (ikke for at skalaen skal stemme bedre).

Kortbølge: Trimmefrekvens 10 Mc/s. Trimmekondensator 5.
Fiskeribølge: Inngangskretsen er fast innstilt og skal ikke ettertrimmes.
Mellombølge: Trimmefrekvens 1350 kc/s. Trimmekondensator 6.
Langbølge: Trimmefrekvens 250 kc/s. Trimmekondensator 7.

RADIONETTE

Menuett

Fabr. serie fra nr. 493 001

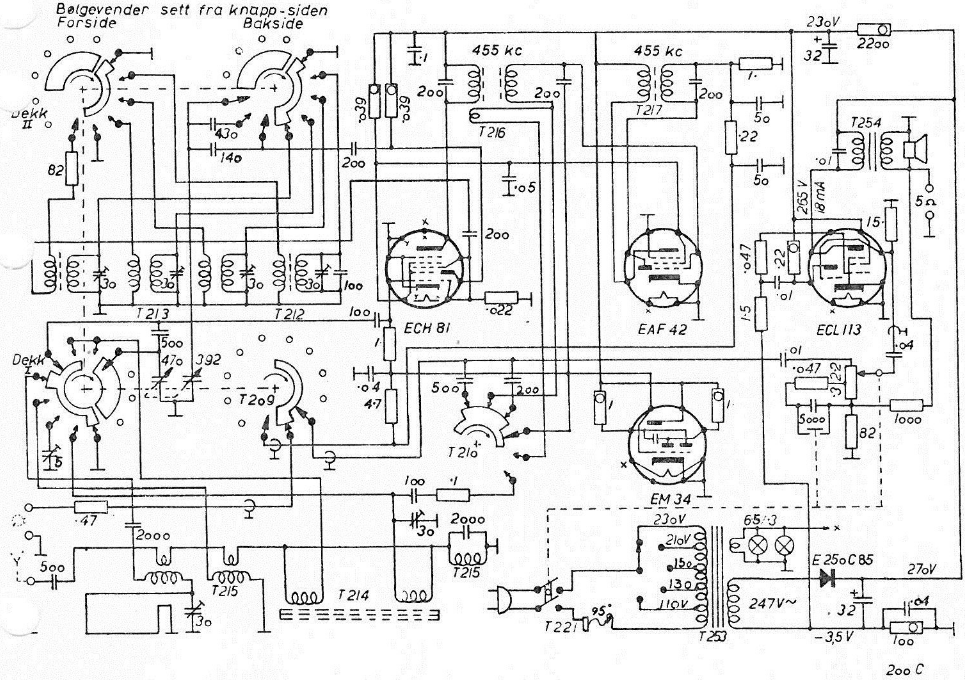

Rør- og trimmerplassering

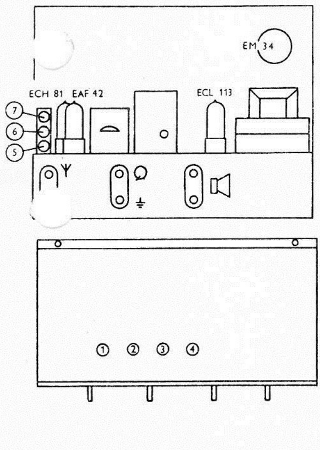

TRIMMING: Før De trimmer, se etter at skalaplaten ikke har forskjøvet seg i forhold til viseren. Når den variable kondensatoren er skrudd helt inn, skal viseren dekke høyre endestrek på den ytterste skalahalvsirklen. Sideforskyvning kontrolleres ved å stille viseren loddrett; den skal da gå gjennom det øverste kontrollmerket og midtmeridian på globusen.

MELLOMFREKVENS: 455 kc/s. Disse kretsene er fast innstilt.

OSCILLATORKRETSENE trimmes bare hvis skalaen ikke stemmer. Har De ikke krystallkalibrator, kan De trimme etter en kjent stasjon i nærheten av de trimmefrekvensene som er oppgitt nedenfor. Sett diskantkontrollen på 1.

Kortbølge: Trimmefrekvens 20 Mc/s. Trimmekondensator 1.
Fiskeribølge: Trimmefrekvens 6 Mc/s. Trimmekondensator 2.
Mellombølge: Trimmefrekvens 1500 kc/s. Trimmekondensator 3.
Langbølge: Trimmefrekvens 300 kc/s. Trimmekondensator 4.

INNGANGSKRETSENE trimmes for å oppnå størst mulig følsomhet (ikke for at skalaen skal stemme bedre).

Kortbølge: Trimmefrekvens 10 Mc/s. Trimmekondensator 5.
Fiskeribølge: Inngangskretsen er fast innstilt og skal ikke ettertrimmes.
Mellombølge: Trimmefrekvens 1350 kc/s. Trimmekondensator 6.
Langbølge: Trimmefrekvens 250 kc/s. Trimmekondensator 7.